我们专注于
水往高处流的前沿技术

# 承亿(X)CY(T)不锈钢立式多级泵

## 系列产品数据手册

重庆承亿机电设备有限公司

地址：重庆市合川区合阳城街道濮岩路223号6-10
电话：023-85185133 - 18623112696
邮编：401520
官方网址：www.watercy.cn


★由于产品更新升级，本手册产品数据可能与实际产品不符，以产品实际参数为准。

# 公司简介

# ▲COMPANY ■PROFILE

重庆承亿机电设备有限公司是一家专业从事水泵、水处理、水控应用的前沿产品技术研究制造、推广的科技型民营企业。当前，随着社会城市化、工业化、现代化的快速发展，家庭、企业、社会对节能、环保、高效、人性的水泵类产品与控制应用前沿技术的需求越来越强烈，公司的技术研发团队经过十多年的基层实践摸索与潜心研究，在水泵类流体负载设备的自动化控制与应用技术方面取得了优异的成绩，在水、油、酒精、弱酸弱碱的输送系统、水利水务、市政环保、暖通热水、消防房产、养殖种植、建设建筑、居民小区、工厂企业等行业得到了广泛的应用，公司本着为社会排忧、为企业解难的务实创新精神积极解决各个行业的技术、应用难题并提供优质服务，取得了较好的经济效益与社会效益，多项技术得到国家的专利认可。

公司成功研发CY(T)与XCY(T)系列不锈钢立式多级泵产品，执行中国GB标准、英国EN标准、美国AISI/ASTM标准，系列产品具有流量扬程覆盖面广、节能高效、寿命长久的特点，性能指标、技术参数均达到国内先进水平。

公司业务范围：自来水、环保、水利、水务、房产、种植、养殖、建筑、建设、企业等行业供水、给水、取水、排水、过滤、水处理、循环、冲洗、消防设备设计、制造、销售、施工、自动化控制与节能改造。

企业文化：“不以质劣价格低诱惑顾客，要以质优服务好取信于用户”是公司的经营理念“社会效益最大化，经济效益合理化”是公司的利益追求。

## 泵介绍

(X)CY(T)是一款高效节能的立式多级离心泵，通过 旋转泵的叶轮产生的离心力带动流体的转动来完成液体的输送，主要由主轴、叶轮、导叶、泵壳、机械密封组合成的泵体和电机连接构成。

(X)CY(T)系列做为增压泵可以单独使用，也可以配套增压设备运用于建筑和工业的增压系统，其管道式结构可以确保泵直接安装在进出同一水平线上且管径相同的水平管路系统中，此设计使泵的结构和管路更为紧凑。

(X)CY(T)系列立式多级离心泵根据现场安装空间的不同，可在管路上进行立式垂直安装或水平卧式安装。在水平卧式安装情况下，水泵需要增加固定模块，以确保运转过程中泵的平稳性。

## 泵连接方式

- 法兰连接
- 螺纹连接
- 卡箍连接
- 椭圆法兰连接

## 泵正常运行环境应具备的条件

- 环境温度（不超过+40 ℃)。
- 环境海拔（不超过1000m)。
- 环境干燥。
- 环境无腐蚀液体、气体、粉尘。
- 环境无易燃易爆液体、气体、粉尘。

## 电机

- 鼠笼式全封闭风冷IEC电机，可适用于连续工作制运行
- 防护等级：IP55
- 绝缘等级：F
- 标准电压：3x220-240/380-415V
  1x220-240V
- 单相电机从0.37kW-2.2kW可提供。
- 客户需要配置高效电机请订货说明。

## 性能曲线

- 所有曲线都基于电机在恒速2900rpm或2950rpm的测量值。
- 曲线容差符合ISO9906。
- 测试采用20℃不含空气的水，运动粘度1mm²/s。
- 泵的使用参照曲线的性能范围，以防流量过小产生过热或流量过大使电机过载等。

## 泵正常运行液体应具备的条件

- 稀薄、干净、非易燃易爆且不含颗粒或纤维的液体（详细可见样本末页输送液体推荐）
- 常温型泵：液体温度 -15 ℃ 到+70 ℃
- 热水型泵：液体温度 -15 ℃ 到+105 ℃

## 泵材质

- 铸铁
- 不锈钢(AISI304,AISI316)
- 双相不锈钢(2205)

- 当泵在环境温度大于40℃或海拔大于1000m时运行，电机输出功率P2会降低，泵在上述情况下，电机功率需配大。

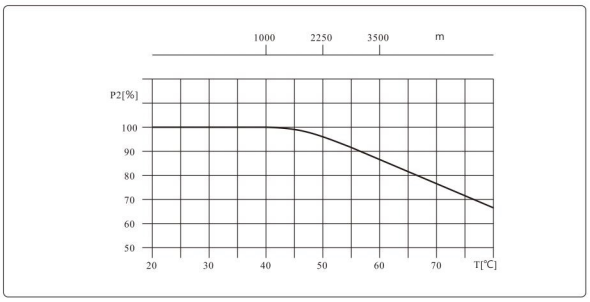


## 性能区间

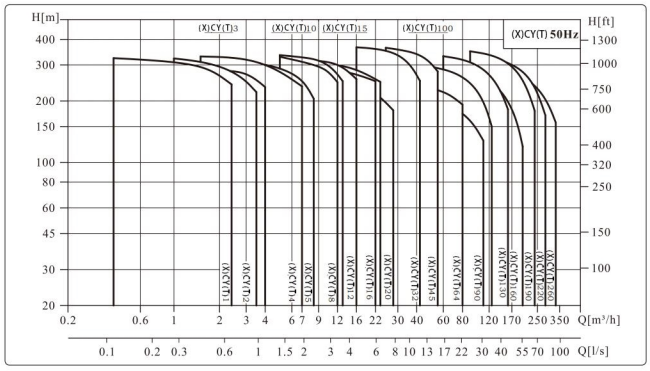


## 最小进口压力NPSH

如果水泵在运行过程中存在如下某种情况时，可能发生气蚀：

- 水箱或水池低于水泵进水口
- 液体温度过高
- 实际使用流量明显大于额定流量
- 泵中的压力低于输送液体的汽化压力

为避免气蚀，确保泵进口侧有一最小压力。最大吸程H[m]可按照下述计算：

H=Pb×10.2-NPSH-Hf-Hv-Hs

Pb=大气压力[bar]

（大气压力可设定为1bar）

在闭式系统中，Pb为系统压力[bar]

NPSH=净正吸头

（可从NPSH曲线上泵可能的最大流量处读取）

Hf=入口的管路损失[m]

Hv=汽化压力[m]

Hs=安全余量=最小0.5m水头

如计算所得H为正值，泵可在最大吸程H情况下运行。

如计算所得H为负值，必须有一最小进口压力H的水头。

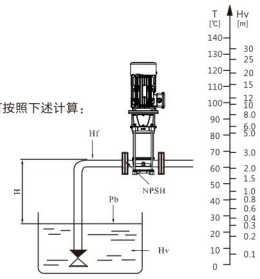


检查确保泵不会/没有处于汽蚀状态

## 型号说明

(X)CY(T) 1/2/3/4/5/8/10/12/15/16/20

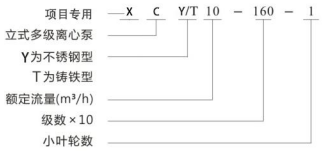


(X)CY(T)32/42/65/85

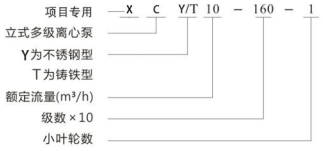


(X)CY(T) 120/150/200

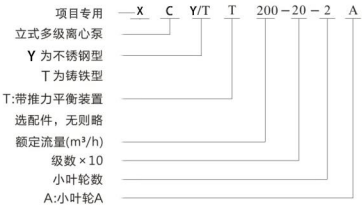


## 典型应用

**供水**

- 水厂过滤与输送
- 水厂分区送水
- 主管网增压
- 高层建筑
- 宾馆等的增压
- 工业给水增压

**工业增压**

- 流程水系统
- 清洗系统
- 高压冲洗系统
- 消防系统
- 汽车清洗设备

**工业液体输送**

- 冷却空调系统
- 锅炉给水
- 冷凝系统和冷却塔
- 机床冷却润滑配套

**输送**

- 油和酒精
- 酸和碱
- 乙二醇和冷却剂

**水处理**

- 超滤系统
- 反渗透系统
- 蒸馏系统
- 分离器
- 游泳池

**灌溉**

- 区域灌溉
- 喷灌
- 滴灌
- 温室

## 产品概述

| 主要参数 | (X)CY(T)1 | (X)CY(T)2 | (X)CY(T)3 | (X)CY(T)4 | (X)CY(T)5 | (X)CY(T)8 | (X)CY(T)10 | (X)CY(T)12 | (X)CY(T)15 | (X)CY(T)16 | (X)CY(T)20 |
|---|---|---|---|---|---|---|---|---|---|---|---|
| 额定流量 [m³/h] | 1 | 2 | 3 | 4 | 5 | 8 | 10 | 12 | 15 | 16 | 20 |
| 额定流量 [l/s] | 0. 28 | 0.56 | 0. 83 | 1.1 | 1.39 | 2.2 | 2. 78 | 3.3 | 4. 17 | 4.4 | 5.6 |
| 流量范围 [m³/h] | 0. 4~2.4 | 1~3.5 | 1.2~4 | 1.5~6 | 2. 5~8. 5 | 5~12 | 5~13 | 7~16 | 8~23 | 8~22 | 10~28 |
| 流量范围 [l/s] | 0.11~0.66 | 0.28~0.97 | 0. 33~1.1 | 0.42~1.63 | 0.69~2.36 | 1.39~3.3 | 1.39~3.61 | 1.9~4.4 | 2.22~6.39 | 2.2~6.1 | 2.8~7.8 |
| 最大压力 [bar] | 33 | 33 | 30 | 33 | 32 | 33 | 34 | 32 | 31 | 29 | 25 |
| 电机功率 [kW] | 0. 37~3 | 0. 37~5.5 | 0. 37~5.5 | 0. 55~7.5 | 0.37~7.5 | 0.75~15 | 0.75~15 | 1.5~18.5 | 1. 1~22 | 2.2~22 | 1.1~22 |
| 温度范围 [℃] | -15~105 | | | | | | | | | | |
| 最高效率 [%] | 48 | 52 | 57 | 57 | 66 | 62 | 68 | 63 | 68 | 66 | 68 |
| CY 管路连接 | | | | | | | | | | | |
| DIN法兰 | DN25 | DN25 | DN25 | DN32 | DN32 | DN40 | DN40 | DN50 | DN50 | DN50 | DN50 |
| 管螺纹 | $R_1 1\frac{1}{4}''$ | $R_1 1\frac{1}{4}''$ | $R_1 1\frac{1}{4}''$ | $R_1 1\frac{1}{4}''$ | $R_1 1\frac{1}{4}''$ | $R_1 2''$ | $R_1 2''$ | $R_1 2''$ | $R_1 2''$ | $R_1 2''$ | $R_1 2''$ |
| 卡套接头 | DN32 | DN32 | DN32 | DN32 | DN32 | DN50 | DN50 | DN50 | DN50 | DN50 | DN50 |
| CYT 管路连接 | | | | | | | | | | | |
| DIN法兰 | DN25 | DN25 | DN25 | DN32 | DN32 | DN40 | DN40 | DN50 | DN50 | DN50 | DN50 |
| 椭圆法兰 | $R_0 1$ | $R_0 1$ | $R_0 1$ | $R_0 1\frac{1}{4}$ | $R_0 1\frac{1}{4}$ | $R_0 1\frac{1}{2}$ | $R_0 1\frac{1}{2}$ | $R_0 1\frac{1}{2}$ | $R_0 1\frac{1}{2}$ | $R_0 1\frac{1}{2}$ | $R_0 1\frac{1}{2}$ |

注：椭圆法兰连接方式下最大运行压力为16bar

| 主要参数 | (X)CY(T)32 | (X)CY(T)45 | (X)CY(T)64 | (X)CY(T)90 | (X)CY(T)100 | (X)CY(T)130 | (X)CY(T)160 |
|---|---|---|---|---|---|---|---|
| 额定流量[m³ /h] | 32 | 45 | 64 | 90 | 100 | 130 | 160 |
| 额定流量[l/s] | 8.9 | 12.5 | 17.8 | 23.6 | 27.8 | 36.1 | 44.4 |
| 流量范围[m³ /h] | 16 ~42 | 25 ~55 | 30 ~80 | 50 ~110 | 50 ~125 | 60 ~160 | 80 ~200 |
| 流量范围[l/s] | 4. 4~11 | 6. 9~15.3 | 8~22 | 14 ~30 | 14 ~35 | 17~44 | 22~56 |
| 最大压力[bar] | 37 | 37 | 25 | 22 | 34 | 28 | 34 |
| 电机功率[kW] | 2. 2~45 | 4~55 | 5.5~55 | 7.5~55 | 5.5~75 | 11 ~110 | 11 ~110 |
| 温度范围[℃] | -15~105 | | | | | | |
| 最高效率[%] | 75 | 75 | 75 | 76 | 80 | 80 | 82 |
| 管路连接 | | | | | | | |
| DIN法兰 | DN65 | DN80 | DN100 | DN100 | DN100 | DN150 | DN150 |

## 结构图 (X)CY(T) 1,2,3,4,5

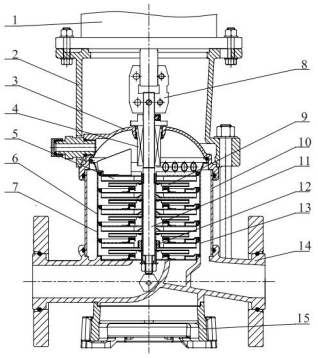


## 材料 (X)CY(T) 1,2,3,4,5

| 编号 | 零件 | 材料 | | 中国GB标准 | | 英国EN标准 | | 美国AISI/ASTM标准 | |
|---|---|---|---|---|---|---|---|---|---|
| | | (X)CY | (X)CYT | (X)CY | (X)CYT | (X)CY | (X)CYT | (X)CY | (X)CYT |
| 1 | 电机 | / | | / | | / | | / | |
| 2 | 支架 | 球墨铸铁 | | GB 1348-QT500-7 | | EN 1563 EN-GJS-500-7 | | ASTM A536 65-45-12 | |
| 3 | 密封座 | 球墨铸铁/不锈钢 | | GB 1348-QT500-7/ GB/T20878-06Cr19Ni10 | | EN 1563 EN-GJS-500-7/ EN 10088-1.4301 | | ASTM A536 65-45-12/ AISI304 | |
| 4 | 机械密封 | / | | / | | / | | / | |
| 5 | 出水导叶 | 不锈钢 | | GB/T20878-06Cr19Ni10 | | EN 10088-1.4301 | | AISI304 | |
| 6 | 导叶 | 不锈钢 | | GB/T20878-06Cr19Ni10 | | EN 10088-1.4301 | | AISI304 | |
| 7 | 支撑导叶 | 不锈钢 | | GB/T20878-06Cr19Ni10 | | EN 10088-1.4301 | | AISI304 | |
| 8 | 联轴器 | 球墨铸铁 | | GB 1348-QT500-7 | | EN 1563 EN-GJS-500-7 | | ASTM A536 65-45-12 | |
| 9 | 叶轮 | 不锈钢 | | GB/T20878-06Cr19Ni10 | | EN 10088-1.4301 | | AISI304 | |
| 10 | 外筒 | 不锈钢 | | GB/T20878-06Cr19Ni10 | | EN 10088-1.4301 | | AISI304 | |
| 11 | 泵轴 | 不锈钢 | | GB/T20878-06Cr19Ni10 | | EN 10088-1.4301 | | AISI304 | |
| 12 | 轴承 | 碳化硅/碳化钨 | | / | | / | | / | |
| 13 | 进水导叶 | 不锈钢 | | GB/T20878-06Cr19Ni10 | | EN 10088-1.4301 | | AISI304 | |
| 14 | 进出水体 | 球墨铸铁/不锈钢 | | GB 1348-QT500-7/ GB/T20878-06Cr19Ni10 | | EN 1563 EN-GJS-500-7/ EN 10088-1.4301 | | ASTM A536 65-45-12/ AISI304 | |
| 15 | 底座 | 球墨铸铁 | | GB 1348-QT500-7 | | EN 1563 EN-GJS-500-7 | | ASTM A536 65-45-12 | |

## 结构图 (X)CY(T) 8,10,12,15,16,20

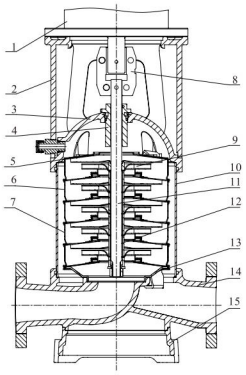


## 材料 (X)CY(T) 8,10,12,15,16,20

| 编号 | 零件 | 材料 | | 中国GB标准 | | 英国EN标准 | | 美国AISI/ASTM标准 | |
|---|---|---|---|---|---|---|---|---|---|
| | | (X)CY | (X)CYT | (X)CY | (X)CYT | (X)CY | (X)CYT | (X)CY | (X)CYT |
| 1 | 电机 | / | | / | | / | | / | |
| 2 | 支架 | 球墨铸铁 | | GB 1348-QT500-7 | | EN 1563 EN-GJS-500-7 | | ASTM A536 65-45-12 | |
| 3 | 密封座 | 球墨铸铁/不锈钢 | | GB 1348-QT500-7/ GB/T20878-06Cr19Ni10 | | EN 1563 EN-GJS-500-7/ EN 10088-1.4301 | | ASTM A536 65-45-12/ AISI304 | |
| 4 | 机械密封 | / | | / | | / | | / | |
| 5 | 出水导叶 | 不锈钢 | | GB/T20878-06Cr19Ni10 | | EN 10088-1.4301 | | AISI304 | |
| 6 | 导叶 | 不锈钢 | | GB/T20878-06Cr19Ni10 | | EN 10088-1.4301 | | AISI304 | |
| 7 | 支撑导叶 | 不锈钢 | | GB/T20878-06Cr19Ni10 | | EN 10088-1.4301 | | AISI304 | |
| 8 | 联轴器 | 球墨铸铁 | | GB 1348-QT500-7 | | EN 1563 EN-GJS-500-7 | | ASTM A536 65-45-12 | |
| 9 | 叶轮 | 不锈钢 | | GB/T20878-06Cr19Ni10 | | EN 10088-1.4301 | | AISI304 | |
| 10 | 外筒 | 不锈钢 | | GB/T20878-06Cr19Ni10 | | EN 10088-1.4301 | | AISI304 | |
| 11 | 泵轴 | 不锈钢 | | GB/T20878-06Cr19Ni10 | | EN 10088-1.4301 | | AISI304 | |
| 12 | 轴承 | 碳化硅/碳化钨 | | / | | / | | / | |
| 13 | 进水导叶 | 不锈钢 | | GB/T20878-06Cr19Ni10 | | EN 10088-1.4301 | | AISI304 | |
| 14 | 进出水体 | 球墨铸铁/不锈钢 | | GB 1348-QT500-7/ GB/T20878-06Cr19Ni10 | | EN 1563 EN-GJS-500-7/ EN 10088-1.4301 | | ASTM A536 65-45-12/ AISI304 | |
| 15 | 底座 | 球墨铸铁 | | GB 1348-QT500-7 | | EN 1563 EN-GJS-500-7 | | ASTM A536 65-45-12 | |

## 结构图 (X)CY(T) 32,45,64,90

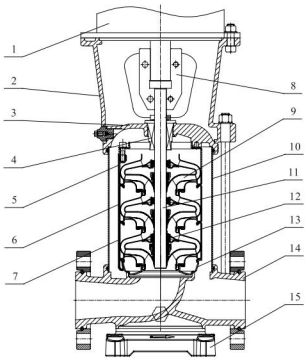


## 材料 (X)CY(T) 32,45,64,90

| 编号 | 零件 | 材料 | | 中国GB标准 | | 英国EN标准 | | 美国AISI/ASTM标准 | |
|---|---|---|---|---|---|---|---|---|---|
| | | (X)CY | (X)CYT | (X)CY | (X)CYT | (X)CY | (X)CYT | (X)CY | (X)CYT |
| 1 | 电机 | / | | / | | / | | / | |
| 2 | 支架 | 球墨铸铁 | | GB 1348-QT500-7 | | EN 1563 EN-GJS-500-7 | | ASTM A536 65-45-12 | |
| 3 | 密封座 | 球墨铸铁/不锈钢 | | GB 1348-QT500-7/ GB/T20878-06Cr19Ni10 | | EN 1563 EN-GJS-500-7/ EN 10088-1.4301 | | ASTM A536 65-45-12/ AISI304 | |
| 4 | 机械密封 | / | | / | | / | | / | |
| 5 | 出水导叶 | 不锈钢 | | GB/T20878-06Cr19Ni10 | | EN 10088-1.4301 | | AISI304 | |
| 6 | 导叶 | 不锈钢 | | GB/T20878-06Cr19Ni10 | | EN 10088-1.4301 | | AISI304 | |
| 7 | 支撑导叶 | 不锈钢 | | GB/T20878-06Cr19Ni10 | | EN 10088-1.4301 | | AISI304 | |
| 8 | 联轴器 | 球墨铸铁 | | GB 1348-QT500-7 | | EN 1563 EN-GJS-500-7 | | ASTM A536 65-45-12 | |
| 9 | 叶轮 | 不锈钢 | | GB/T20878-06Cr19Ni10 | | EN 10088-1.4301 | | AISI304 | |
| 10 | 外筒 | 不锈钢 | | GB/T20878-06Cr19Ni10 | | EN 10088-1.4301 | | AISI304 | |
| 11 | 泵轴 | 不锈钢 | | GB/T20878-06Cr19Ni10 | | EN 10088-1.4301 | | AISI304 | |
| 12 | 轴承 | 碳化硅/碳化钨 | | / | | / | | / | |
| 13 | 进水导叶 | 不锈钢 | | GB/T20878-06Cr19Ni10 | | EN 10088-1.4301 | | AISI304 | |
| 14 | 进出水体 | 球墨铸铁/不锈钢 | | GB 1348-QT500-7/ GB/T20878-06Cr19Ni10 | | EN 1563 EN-GJS-500-7/ EN 10088-1.4301 | | ASTM A536 65-45-12/ AISI304 | |
| 15 | 底座 | 球墨铸铁 | | GB 1348-QT500-7 | | EN 1563 EN-GJS-500-7 | | ASTM A536 65-45-12 | |

## 结构图 (X)CY(T) 100,130,160,190,220,260

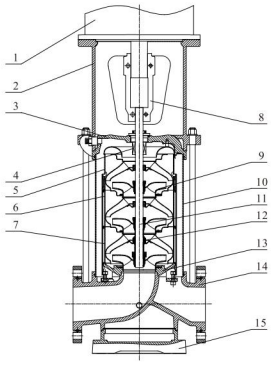


## 材料 (X)CY(T) 100,130,160,190,220,260

| 编号 | 零件 | 材料 | | 中国GB标准 | | 英国EN标准 | | 美国AISI/ASTM标准 | |
|---|---|---|---|---|---|---|---|---|---|
| | | (X)CY | (X)CYT | (X)CY | (X)CYT | (X)CY | (X)CYT | (X)CY | (X)CYT |
| 1 | 电机 | / | | / | | / | | / | |
| 2 | 支架 | 球墨铸铁 | | GB 1348-QT500-7 | | EN 1563 EN-GJS-500-7 | | ASTM A536 65-45-12 | |
| 3 | 密封座 | 球墨铸铁/不锈钢 | | GB 1348-QT500-7/ GB/T20878-06Cr19Ni10 | | EN 1563 EN-GJS-500-7/ EN 10088-1.4301 | | ASTM A536 65-45-12/ AISI304 | |
| 4 | 机械密封 | / | | / | | / | | / | |
| 5 | 出水导叶 | 不锈钢 | | GB/T20878-06Cr19Ni10 | | EN 10088-1.4301 | | AISI304 | |
| 6 | 导叶 | 不锈钢 | | GB/T20878-06Cr19Ni10 | | EN 10088-1.4301 | | AISI304 | |
| 7 | 支撑导叶 | 不锈钢 | | GB/T20878-06Cr19Ni10 | | EN 10088-1.4301 | | AISI304 | |
| 8 | 联轴器 | 球墨铸铁 | | GB 1348-QT500-7 | | EN 1563 EN-GJS-500-7 | | ASTM A536 65-45-12 | |
| 9 | 叶轮 | 不锈钢 | | GB/T20878-06Cr19Ni10 | | EN 10088-1.4301 | | AISI304 | |
| 10 | 外筒 | 不锈钢 | | GB/T20878-06Cr19Ni10 | | EN 10088-1.4301 | | AISI304 | |
| 11 | 泵轴 | 不锈钢 | | GB/T20878-06Cr19Ni10 | | EN 10088-1.4301 | | AISI304 | |
| 12 | 轴承 | 碳化硅/碳化钨 | | / | | / | | / | |
| 13 | 进水导叶 | 不锈钢 | | GB/T20878-06Cr19Ni10 | | EN 10088-1.4301 | | AISI304 | |
| 14 | 进出水体 | 球墨铸铁/不锈钢 | | GB 1348-QT500-7/ GB/T20878-06Cr19Ni10 | | EN 1563 EN-GJS-500-7/ EN 10088-1.4301 | | ASTM A536 65-45-12/ AISI304 | |
| 15 | 底座 | 球墨铸铁 | | GB 1348-QT500-7 | | EN 1563 EN-GJS-500-7 | | ASTM A536 65-45-12 | |

## 推力平衡装置

### 简述

为平衡水力旋转部件产生的大部分轴向力，降低电机轴承所要承受的轴向载荷，我们在(X)CY(T)100,130,160,190,220,260系列，且功率55kW及以上的产品结构配置了推力平衡装置(X)CY(T)，以提升水泵的稳定性和使用寿命。

(X)CY(T) 推力平衡装置为选配件，包括两个部件，一是安装于水泵底座内或上的非旋转部件，另一个是安装于第一个叶轮下方的轴端上的旋转部件。推力平衡装置会吸收叶轮产生的大部分推力，从而降低电机轴承所需承受的轴向力。

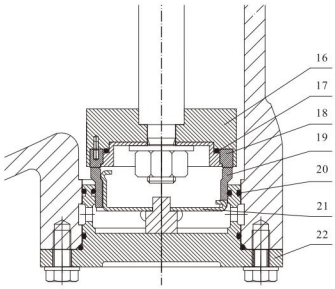


### 推力平衡装置材料表

| 编号 | 零件 | 材料 | 中国GB标准 | 英国EN标准 | 美国AISI/ASTM标准 |
|---|---|---|---|---|---|
| 16 | 动环座 | 不锈钢 | GB/T20878-06Cr19Ni10 | EN 10088-1.4301 | AISI304 |
| 17 | 动环压盖 | 不锈钢 | GB/T20878-06Cr19Ni10 | EN 10088-1.4301 | AISI304 |
| 18 | 动环 | 碳化钨 | / | / | / |
| 19 | 静环 | 碳化钨 | / | / | / |
| 20 | 密封件 | 氟橡胶 | / | / | / |
| 21 | 悬浮托架 | 不锈钢 | GB/T20878-06Cr19Ni10 | EN 10088-1.4301 | AISI304 |
| 22 | 静环座 | 不锈钢 | GB/T20878-06Cr19Ni10 | EN 10088-1.4301 | AISI304 |

## 性能曲线读取说明

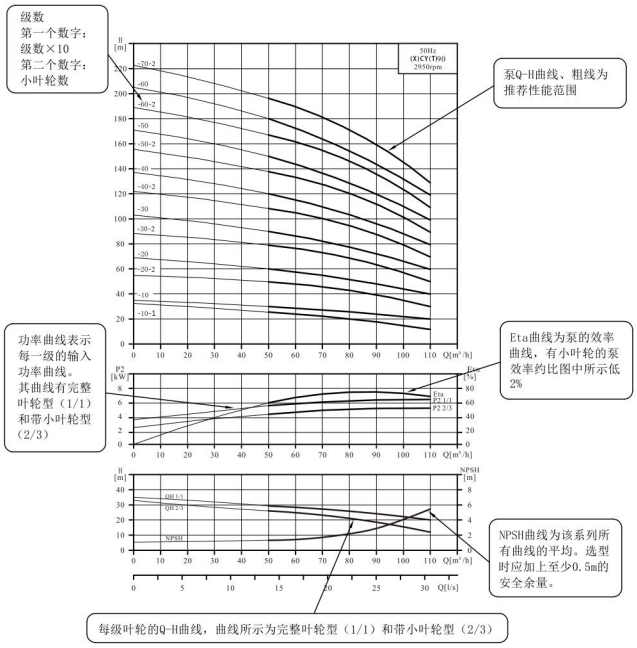

## 安装尺寸和产品重量

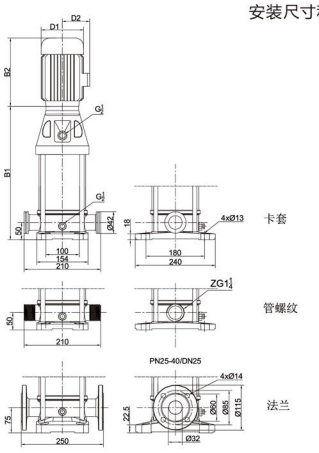


| 型号 | 尺寸（mm） | | | | | 重量（kg） |
|---|---|---|---|---|---|---|
| | B1 | B2 | B1+B2 | D1 | D2 | |
| CY1-20 | 262 | 240 | 502 | 148 | 117 | 23 |
| CY1-30 | 280 | 240 | 520 | 148 | 117 | 23 |
| CY1-40 | 298 | 240 | 538 | 148 | 117 | 24 |
| CY1-50-1 | 316 | 240 | 556 | 148 | 117 | 25 |
| CY1-50 | 316 | 240 | 556 | 148 | 117 | 25 |
| CY1-60 | 334 | 240 | 574 | 148 | 117 | 26 |
| CY1-70 | 352 | 240 | 592 | 148 | 117 | 27 |
| CY1-80 | 380 | 280 | 660 | 170 | 142 | 36 |
| CY1-90 | 398 | 280 | 678 | 170 | 142 | 37 |
| CY1-100 | 416 | 280 | 696 | 170 | 142 | 38 |
| CY1-110 | 434 | 280 | 714 | 170 | 142 | 40 |
| CY1-120 | 452 | 280 | 732 | 170 | 142 | 41 |
| CY1-130 | 470 | 280 | 750 | 170 | 142 | 42 |
| CY1-150 | 506 | 280 | 786 | 170 | 142 | 43 |
| CY1-170 | 552 | 350 | 902 | 190 | 155 | 51 |
| CY1-200-2 | 606 | 350 | 956 | 190 | 155 | 53 |
| CY1-210 | 624 | 350 | 974 | 190 | 155 | 58 |
| CY1-230 | 660 | 350 | 1010 | 190 | 155 | 59 |
| CY1-250 | 696 | 350 | 1046 | 190 | 155 | 61 |
| CY1-270 | 732 | 350 | 1082 | 190 | 155 | 62 |
| CY1-300 | 786 | 350 | 1136 | 190 | 155 | 64 |
| CY1-330 | 850 | 410 | 1260 | 196 | 165 | 73 |
| CY1-350 | 886 | 410 | 1296 | 196 | 165 | 74 |
| CY1-360 | 904 | 410 | 1314 | 196 | 165 | 75 |

注：同规格CYT比CY重 5KG

## 运行性能数据

| 型号 | 配用电机（kW） | Q（m³/h） | 0.4 | 0.6 | 0.8 | 1.0 | 1.2 | 1.4 | 1.6 | 1.8 | 2 | 2.2 | 2.4 |
|---|---|---|---|---|---|---|---|---|---|---|---|---|---|
| CY1-20 | 0.37 | H（m） | 18 | 17.7 | 17.4 | 17 | 16.8 | 16.5 | 16 | 15.5 | 15 | 14 | 13 |
| CY1-30 | 0.37 | | 27 | 26.7 | 26.4 | 26 | 25 | 24.5 | 24 | 23 | 22 | 21 | 20 |
| CY1-40 | 0.37 | | 36 | 35.5 | 35 | 34 | 33.5 | 33 | 32 | 31 | 30 | 28 | 27 |
| CY1-50-1 | 0.37 | | 43 | 42 | 41 | 39.5 | 39 | 38 | 37 | 36 | 34 | 33 | 31 |
| CY1-50 | 0.55 | | 45 | 44.5 | 44 | 43 | 42 | 41 | 40 | 38.5 | 37 | 35 | 33.5 |
| CY1-60 | 0.55 | | 54 | 53.5 | 53 | 51 | 50 | 49 | 48 | 46 | 44 | 42 | 40 |
| CY1-70 | 0.55 | | 63 | 62.5 | 61.5 | 60 | 59 | 58 | 56 | 54 | 52 | 50 | 47 |
| CY1-80 | 0.75 | | 72 | 71.5 | 70 | 69 | 67 | 66 | 64 | 62 | 59 | 57 | 54 |
| CY1-90 | 0.75 | | 81 | 80 | 79 | 77 | 76 | 74 | 72 | 69 | 67 | 64 | 60 |
| CY1-100 | 0.75 | | 90 | 89 | 88 | 86 | 84 | 82 | 80 | 77 | 74 | 71 | 67 |
| CY1-110 | 1.1 | | 99 | 98 | 97 | 94 | 93 | 90 | 88 | 85 | 81 | 78 | 74 |
| CY1-120 | 1.1 | | 108 | 107 | 105 | 103 | 101 | 99 | 96 | 93 | 89 | 85 | 80 |
| CY1-130 | 1.1 | | 117 | 116 | 114 | 111 | 110 | 107 | 104 | 100 | 96 | 92 | 87 |
| CY1-150 | 1.1 | | 135 | 134 | 132 | 129 | 126 | 123 | 120 | 116 | 111 | 106 | 100 |
| CY1-170 | 1.5 | | 153 | 151.5 | 150 | 146 | 143 | 140 | 135 | 131 | 126 | 120 | 114 |
| CY1-200-2 | 1.5 | | 175 | 173 | 170 | 167 | 163 | 158 | 153 | 148 | 142 | 136 | 128 |
| CY1-210 | 2.2 | | 189 | 187.5 | 185 | 180 | 177 | 173 | 167 | 162 | 155 | 149 | 141 |
| CY1-230 | 2.2 | | 207 | 205 | 202 | 197 | 194 | 189 | 183 | 177 | 170 | 163 | 154 |
| CY1-250 | 2.2 | | 225 | 223 | 220 | 214 | 211 | 206 | 199 | 193 | 185 | 177 | 167 |
| CY1-270 | 2.2 | | 243 | 241 | 238 | 231 | 227 | 222 | 215 | 208 | 200 | 191 | 181 |
| CY1-300 | 2.2 | | 270 | 268 | 264 | 257 | 253 | 247 | 239 | 231 | 222 | 212 | 201 |
| CY1-330 | 3 | | 297 | 295 | 290 | 283 | 278 | 271 | 263 | 255 | 244 | 234 | 221 |
| CY1-350 | 3 | | 315 | 312 | 308 | 300 | 295 | 288 | 279 | 270 | 259 | 248 | 234 |
| CY1-360 | 3 | | 324 | 321 | 317 | 309 | 303 | 296 | 287 | 278 | 266 | 255 | 241 |

## 性能曲线

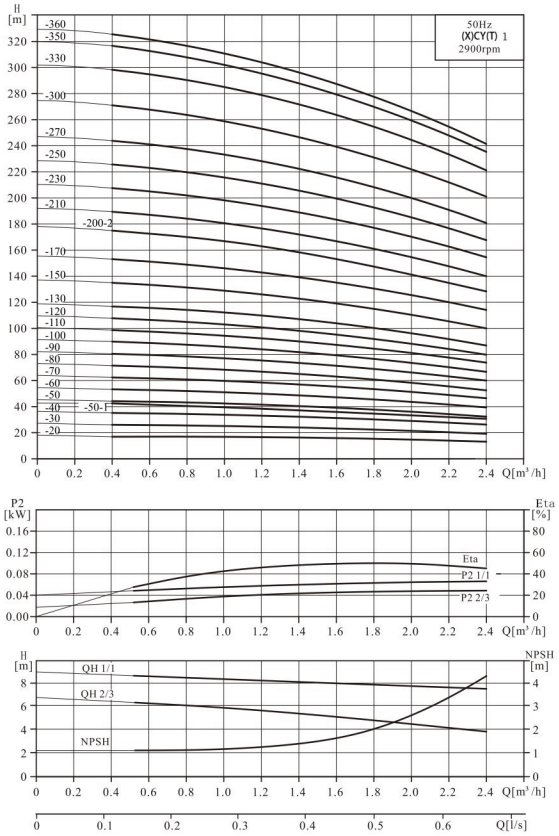

## 安装尺寸和产品重量

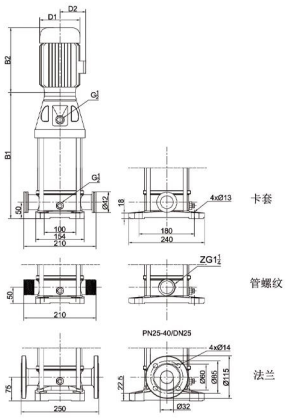


| 型号 | 尺寸（mm） | | | | | 重量（kg） |
|---|---|---|---|---|---|---|
| | B1 | B2 | B1+B2 | D1 | D2 | |
| CY2-20 | 262 | 240 | 502 | 148 | 117 | 23 |
| CY2-30-3 | 280 | 240 | 520 | 148 | 117 | 23 |
| CY2-30 | 280 | 240 | 520 | 148 | 117 | 25 |
| CY2-40 | 298 | 240 | 538 | 148 | 117 | 25 |
| CY2-50 | 326 | 280 | 606 | 170 | 142 | 35 |
| CY2-60 | 344 | 280 | 624 | 170 | 142 | 35 |
| CY2-70 | 362 | 280 | 642 | 170 | 142 | 38 |
| CY2-80 | 380 | 280 | 660 | 170 | 142 | 39 |
| CY2-90 | 398 | 280 | 678 | 170 | 142 | 39 |
| CY2-100 | 426 | 350 | 776 | 190 | 155 | 47 |
| CY2-110 | 444 | 350 | 794 | 190 | 155 | 47 |
| CY2-120 | 462 | 350 | 812 | 190 | 155 | 48 |
| CY2-130 | 480 | 350 | 830 | 190 | 155 | 53 |
| CY2-140 | 498 | 350 | 848 | 190 | 155 | 53 |
| CY2-150 | 516 | 350 | 866 | 190 | 155 | 54 |
| CY2-160 | 534 | 350 | 884 | 190 | 155 | 55 |
| CY2-170 | 552 | 350 | 902 | 190 | 155 | 55 |
| CY2-180 | 570 | 350 | 920 | 190 | 155 | 56 |
| CY2-190 | 598 | 410 | 1008 | 196 | 165 | 63 |
| CY2-200 | 616 | 410 | 1026 | 196 | 165 | 64 |
| CY2-210 | 634 | 410 | 1044 | 196 | 165 | 65 |
| CY2-220 | 652 | 410 | 1062 | 196 | 165 | 65 |
| CY2-230 | 670 | 410 | 1080 | 196 | 165 | 66 |
| CY2-240 | 688 | 410 | 1098 | 230 | 185 | 76 |
| CY2-250 | 706 | 410 | 1116 | 230 | 185 | 76 |
| CY2-260 | 724 | 410 | 1134 | 230 | 185 | 77 |
| CY2-270 | 742 | 410 | 1152 | 230 | 185 | 78 |
| CY2-280 | 760 | 410 | 1170 | 230 | 185 | 79 |
| CY2-290 | 778 | 410 | 1188 | 230 | 185 | 79 |
| CY2-300 | 796 | 410 | 1206 | 230 | 185 | 80 |
| CY2-310 | 834 | 465 | 1299 | 260 | 210 | 105 |
| CY2-320 | 852 | 465 | 1317 | 260 | 210 | 105 |

注：同规格CYT比CY重1.5KG

## 运行性能数据

| 型号 | 配用电机 (kW) | Q (m³/h) | 1.0 | 1.2 | 1.6 | 2.0 | 2.4 | 2.8 | 3.2 | 3.5 |
|---|---|---|---|---|---|---|---|---|---|---|
| CY2-20 | 0.37 | H (m) | 21 | 20 | 19 | 18 | 17 | 16 | 15 | 13 |
| CY2-30-3 | 0.37 | | 27 | 26 | 24 | 22 | 20 | 18 | 15 | 12 |
| CY2-30 | 0.55 | | 31 | 30 | 28 | 27 | 26 | 24 | 22 | 20 |
| CY2-40 | 0.55 | | 41 | 40 | 38 | 37 | 35 | 32 | 30 | 27 |
| CY2-50 | 0.75 | | 51 | 50 | 48 | 45 | 43 | 40 | 38 | 34 |
| CY2-60 | 0.75 | | 59 | 57 | 54 | 52 | 48 | 44 | 40 | 35 |
| CY2-70 | 1.1 | | 71 | 70 | 67 | 64 | 61 | 56 | 53 | 48 |
| CY2-80 | 1.1 | | 81 | 80 | 77 | 74 | 70 | 65 | 61 | 55 |
| CY2-90 | 1.1 | | 91 | 90 | 86 | 82 | 78 | 73 | 68 | 62 |
| CY2-100 | 1.5 | | 101 | 100 | 96 | 92 | 87 | 81 | 76 | 69 |
| CY2-110 | 1.5 | | 111 | 110 | 105 | 101 | 96 | 89 | 84 | 76 |
| CY2-120 | 1.5 | | 121 | 120 | 115 | 111 | 105 | 97 | 91 | 83 |
| CY2-130 | 2.2 | | 131 | 130 | 124 | 120 | 113 | 105 | 99 | 90 |
| CY2-140 | 2.2 | | 141 | 140 | 134 | 129 | 122 | 113 | 107 | 97 |
| CY2-150 | 2.2 | | 151 | 150 | 143 | 138 | 131 | 121 | 114 | 104 |
| CY2-160 | 2.2 | | 162 | 160 | 153 | 148 | 140 | 130 | 122 | 111 |

| 型号 | 配用电机 (kW) | Q (m³/h) | 1.0 | 1.2 | 1.6 | 2.0 | 2.4 | 2.8 | 3.2 | 3.5 |
|---|---|---|---|---|---|---|---|---|---|---|
| CY2-170 | 2.2 | H (m) | 172 | 170 | 163 | 157 | 149 | 138 | 130 | 118 |
| CY2-180 | 2.2 | | 181 | 180 | 172 | 165 | 157 | 146 | 137 | 124 |
| CY2-190 | 3 | | 191 | 190 | 182 | 174 | 166 | 154 | 145 | 131 |
| CY2-200 | 3 | | 201 | 200 | 191 | 183 | 174 | 162 | 152 | 138 |
| CY2-210 | 3 | | 211 | 210 | 201 | 193 | 183 | 170 | 160 | 145 |
| CY2-220 | 3 | | 221 | 220 | 210 | 202 | 192 | 178 | 167 | 152 |
| CY2-230 | 3 | | 232 | 230 | 221 | 212 | 200 | 186 | 175 | 159 |
| CY2-240 | 4 | | 242 | 240 | 230 | 221 | 209 | 194 | 182 | 166 |
| CY2-250 | 4 | | 253 | 250 | 240 | 230 | 218 | 203 | 190 | 173 |
| CY2-260 | 4 | | 263 | 260 | 250 | 239 | 226 | 211 | 198 | 179 |
| CY2-270 | 4 | | 273 | 270 | 259 | 248 | 235 | 219 | 205 | 186 |
| CY2-280 | 4 | | 283 | 280 | 269 | 258 | 244 | 227 | 213 | 193 |
| CY2-290 | 4 | | 293 | 290 | 278 | 267 | 252 | 235 | 220 | 200 |
| CY2-300 | 4 | | 303 | 300 | 288 | 276 | 261 | 243 | 228 | 207 |
| CY2-310 | 5.5 | | 313 | 310 | 298 | 285 | 270 | 251 | 236 | 214 |
| CY2-320 | 5.5 | | 323 | 320 | 307 | 294 | 278 | 259 | 243 | 221 |

## 性能曲线

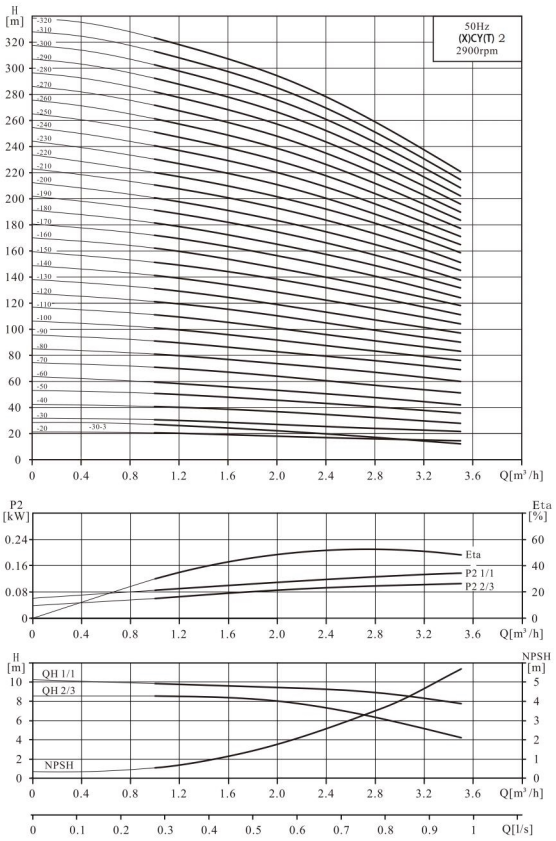

## 安装尺寸和产品重量

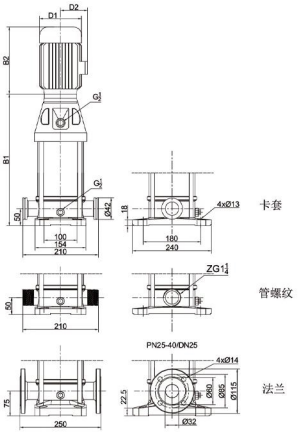


| 型号 | 尺寸（mm） | | | | | 重量（kg） |
|---|---|---|---|---|---|---|
| | B1 | B2 | B1+B2 | D1 | D2 | |
| CY 3-20 | 262 | 240 | 502 | 148 | 117 | 23 |
| CY 3-30 | 280 | 240 | 520 | 148 | 117 | 24 |
| CY 3-40 | 298 | 240 | 538 | 148 | 117 | 25 |
| CY 3-50-1 | 316 | 240 | 556 | 148 | 117 | 26 |
| CY 3-50 | 326 | 280 | 606 | 170 | 142 | 35 |
| CY 3-60 | 344 | 280 | 624 | 170 | 142 | 36 |
| CY 3-70 | 362 | 280 | 642 | 170 | 142 | 38 |
| CY 3-80 | 380 | 280 | 660 | 170 | 142 | 39 |
| CY 3-90 | 398 | 280 | 678 | 170 | 142 | 40 |
| CY 3-100 | 426 | 350 | 776 | 190 | 155 | 41 |
| CY 3-110 | 444 | 350 | 794 | 190 | 155 | 48 |
| CY 3-120 | 462 | 350 | 812 | 190 | 155 | 48 |
| CY 3-130-1 | 480 | 350 | 830 | 190 | 155 | 49 |
| CY 3-140 | 498 | 350 | 848 | 190 | 155 | 54 |
| CY 3-160 | 534 | 350 | 884 | 190 | 155 | 54 |
| CY 3-180 | 570 | 350 | 920 | 190 | 155 | 55 |
| CY 3-190-1 | 588 | 350 | 938 | 190 | 155 | 56 |
| CY 3-200 | 616 | 410 | 1026 | 196 | 165 | 63 |
| CY 3-220 | 652 | 410 | 1062 | 196 | 165 | 65 |
| CY 3-240 | 688 | 410 | 1098 | 196 | 165 | 66 |
| CY 3-250 | 706 | 410 | 1116 | 196 | 165 | 67 |
| CY 3-260 | 724 | 410 | 1134 | 230 | 185 | 77 |
| CY 3-280 | 760 | 410 | 1170 | 230 | 185 | 78 |
| CY 3-300 | 796 | 410 | 1206 | 230 | 185 | 79 |
| CY 3-320 | 832 | 410 | 1242 | 230 | 185 | 81 |
| CY 3-340 | 888 | 465 | 1353 | 260 | 210 | 106 |
| CY 3-360 | 924 | 465 | 1389 | 260 | 210 | 108 |

注：同规格CYT比CY重1.5KG

## 运行性能数据

| 型号 | 配用电机（kW） | Q ($m^3$/h) | 1.2 | 1.6 | 2 | 2.4 | 2.8 | 3 | 3.2 | 3.6 | 4 |
|---|---|---|---|---|---|---|---|---|---|---|---|
| CY 3-20 | 0. 37 | H (m) | 16 | 15.8 | 15.5 | 15.2 | 14.8 | 14.5 | 14 | 13.5 | 13 |
| CY 3-30 | 0. 37 | | 24.5 | 24 | 23.5 | 23 | 22.5 | 22 | 21.5 | 20.5 | 19.5 |
| CY 3-40 | 0. 55 | | 32 | 31.5 | 31 | 30.5 | 30 | 29.5 | 28.5 | 27.5 | 26 |
| CY 3-50-1 | 0. 55 | | 38 | 37 | 37 | 36 | 35 | 34 | 33 | 31 | 29 |
| CY 3-50 | 0. 75 | | 40 | 39.5 | 39 | 38 | 37 | 37 | 36 | 34 | 32.5 |
| CY 3-60 | 0. 75 | | 48 | 47.5 | 47 | 45.5 | 44.5 | 44 | 43 | 41 | 39 |
| CY 3-70 | 1. 1 | | 56 | 55 | 54.5 | 53 | 52 | 51.5 | 50 | 48 | 45.5 |
| CY 3-80 | 1. 1 | | 64 | 63 | 62.5 | 60.5 | 59 | 58.5 | 57 | 54.5 | 52 |
| CY 3-90 | 1. 1 | | 72 | 71 | 70 | 68 | 67 | 66 | 65 | 61 | 59 |
| CY 3-100 | 1.5 | | 80 | 79 | 78 | 76 | 74 | 74 | 72 | 68 | 65 |
| CY 3-110 | 1.5 | | 88 | 87 | 86 | 83 | 81 | 81 | 79 | 75 | 72 |
| CY 3-120 | 1.5 | | 96 | 95 | 94 | 91 | 89 | 88 | 86 | 82 | 78 |
| CY 3-130-1 | 1.5 | | 102 | 101 | 100 | 96 | 94 | 93 | 91 | 86 | 81 |
| CY 3-140 | 2.2 | | 113 | 110 | 110 | 106 | 103 | 103 | 100 | 95 | 91 |
| CY 3-160 | 2.2 | | 129 | 126 | 125 | 121 | 118 | 118 | 115 | 109 | 104 |
| CY 3-180 | 2.2 | | 145 | 142 | 141 | 136 | 133 | 132 | 129 | 123 | 117 |
| CY 3-190-1 | 2.2 | | 151 | 148 | 147 | 141 | 138 | 137 | 134 | 127 | 120 |
| CY 3-200 | 3 | | 161 | 158 | 157 | 152 | 148 | 147 | 143 | 136 | 130 |
| CY 3-220 | 3 | | 177 | 173 | 172 | 167 | 163 | 162 | 158 | 150 | 143 |
| CY 3-240 | 3 | | 193 | 189 | 188 | 182 | 177 | 177 | 172 | 164 | 156 |
| CY 3-250 | 3 | | 201 | 197 | 196 | 190 | 185 | 184 | 179 | 170 | 163 |
| CY 3-260 | 4 | | 209 | 205 | 204 | 197 | 192 | 191 | 186 | 177 | 169 |
| CY 3-280 | 4 | | 225 | 221 | 219 | 212 | 207 | 206 | 201 | 191 | 182 |
| CY 3-300 | 4 | | 241 | 236 | 235 | 227 | 222 | 221 | 215 | 205 | 195 |
| CY 3-320 | 4 | | 257 | 252 | 251 | 243 | 236 | 236 | 229 | 218 | 208 |
| CY 3-340 | 5. 5 | | 273 | 268 | 266 | 258 | 251 | 250 | 244 | 232 | 221 |
| CY 3-360 | 5. 5 | | 289 | 284 | 282 | 273 | 266 | 265 | 258 | 245 | 234 |

## 性能曲线

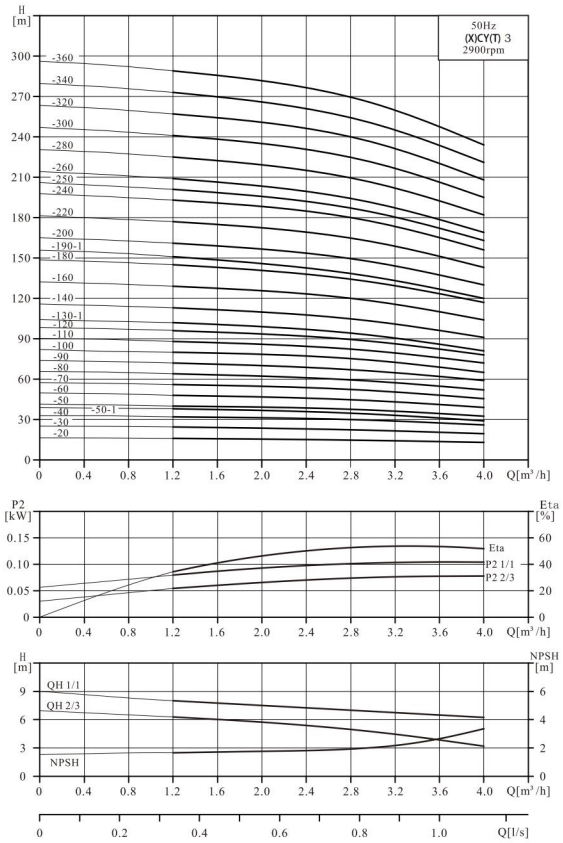

## 安装尺寸和产品重量

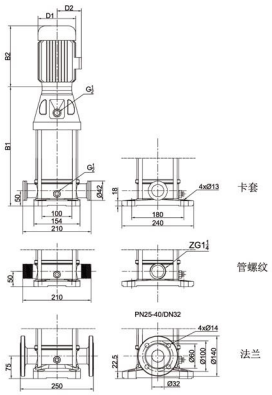


| 型号 | 尺寸（mm） | | | | | 重量（kg） |
|---|---|---|---|---|---|---|
| | B1 | B2 | B1+B2 | D1 | D2 | |
| CY 4-20 | 280 | 240 | 520 | 148 | 117 | 24 |
| CY 4-30-3 | 307 | 240 | 547 | 148 | 117 | 25 |
| CY 4-30 | 317 | 280 | 597 | 170 | 142 | 34 |
| CY 4-40 | 344 | 280 | 624 | 170 | 142 | 37 |
| CY 4-50 | 371 | 280 | 651 | 170 | 142 | 37 |
| CY 4-60 | 408 | 350 | 758 | 190 | 155 | 45 |
| CY 4-70-2 | 435 | 350 | 785 | 190 | 155 | 45 |
| CY 4-70 | 435 | 350 | 785 | 190 | 155 | 50 |
| CY 4-80 | 462 | 350 | 812 | 190 | 155 | 51 |
| CY 4-90 | 489 | 350 | 839 | 190 | 155 | 51 |
| CY 4-100-2 | 516 | 350 | 866 | 190 | 155 | 52 |
| CY 4-100 | 526 | 410 | 936 | 196 | 165 | 59 |
| CY 4-110 | 553 | 410 | 963 | 196 | 165 | 60 |
| CY 4-120 | 580 | 410 | 990 | 196 | 165 | 61 |
| CY 4-130 | 607 | 410 | 1017 | 196 | 165 | 61 |
| CY 4-140 | 634 | 410 | 1044 | 230 | 185 | 71 |
| CY 4-150 | 661 | 410 | 1071 | 230 | 185 | 72 |
| CY 4-160 | 688 | 410 | 1098 | 230 | 185 | 72 |
| CY 4-170 | 715 | 410 | 1125 | 230 | 185 | 73 |
| CY 4-180 | 742 | 410 | 1152 | 230 | 185 | 74 |
| CY 4-190 | 789 | 465 | 1254 | 260 | 210 | 99 |
| CY 4-200 | 816 | 465 | 1281 | 260 | 210 | 99 |
| CY 4-210 | 843 | 465 | 1308 | 260 | 210 | 100 |
| CY 4-220 | 870 | 465 | 1335 | 260 | 210 | 101 |
| CY 4-230 | 897 | 465 | 1362 | 260 | 210 | 108 |
| CY 4-240 | 924 | 465 | 1389 | 260 | 210 | 109 |
| CY 4-250 | 951 | 465 | 1416 | 260 | 210 | 110 |
| CY 4-260 | 978 | 465 | 1443 | 260 | 210 | 110 |
| CY 4-270 | 1005 | 465 | 1470 | 260 | 210 | 111 |
| CY 4-280 | 1032 | 465 | 1497 | 260 | 210 | 112 |
| CY 4-290 | 1059 | 465 | 1524 | 260 | 210 | 113 |
| CY 4-300 | 1086 | 465 | 1551 | 260 | 210 | 113 |

注：同规格CYT比CY重1.5KG

## 运行性能数据

| 型号 | 配用电机 (kW) | Q (m³/h) | 1.5 | 2.0 | 3.0 | 4.0 | 5.0 | 6.0 |
|---|---|---|---|---|---|---|---|---|
| CY 4-20 | 0.55 | H (m) | 23 | 22 | 21 | 20 | 18 | 17 |
| CY 4-30-3 | 0.55 | | 28 | 27 | 26 | 24 | 20 | 18 |
| CY 4-30 | 0.75 | | 33 | 32 | 31 | 30 | 28 | 26 |
| CY 4-40 | 1.1 | | 44 | 43 | 41 | 40 | 38 | 35 |
| CY 4-50 | 1.1 | | 55 | 54 | 52 | 50 | 47 | 44 |
| CY 4-60 | 1.5 | | 66 | 65 | 62 | 60 | 56 | 53 |
| CY 4-70-2 | 1.5 | | 74 | 72 | 68 | 64 | 59 | 53 |
| CY 4-70 | 2.2 | | 77 | 75 | 73 | 70 | 66 | 61 |
| CY 4-80 | 2.2 | | 88 | 86 | 83 | 80 | 75 | 70 |
| CY 4-90 | 2.2 | | 98 | 97 | 93 | 90 | 85 | 79 |
| CY 4-100-2 | 2.2 | | 106 | 104 | 100 | 95 | 90 | 84 |
| CY 4-100 | 3 | | 110 | 108 | 104 | 100 | 95 | 88 |
| CY 4-110 | 3 | | 121 | 119 | 114 | 110 | 104 | 97 |
| CY 4-120 | 3 | | 132 | 130 | 125 | 120 | 113 | 106 |
| CY 4-130 | 3 | | 143 | 140 | 135 | 130 | 123 | 114 |
| CY 4-140 | 4 | | 154 | 152 | 145 | 140 | 132 | 123 |

| 型号 | 配用电机 (kW) | Q (m³/h) | 1.5 | 2.0 | 3.0 | 4.0 | 5.0 | 6.0 |
|---|---|---|---|---|---|---|---|---|
| CY 4-150 | 4 | H (m) | 165 | 162 | 156 | 150 | 142 | 132 |
| CY 4-160 | 4 | | 176 | 173 | 166 | 160 | 151 | 141 |
| CY 4-170 | 4 | | 187 | 184 | 177 | 170 | 161 | 150 |
| CY 4-180 | 4 | | 198 | 195 | 187 | 180 | 170 | 159 |
| CY 4-190 | 5.5 | | 210 | 206 | 199 | 190 | 178 | 164 |
| CY 4-200 | 5.5 | | 220 | 217 | 209 | 200 | 187 | 173 |
| CY 4-210 | 5.5 | | 231 | 228 | 220 | 210 | 197 | 182 |
| CY 4-220 | 5.5 | | 242 | 238 | 230 | 220 | 206 | 190 |
| CY 4-230 | 7.5 | | 253 | 249 | 240 | 230 | 215 | 199 |
| CY 4-240 | 7.5 | | 264 | 260 | 251 | 240 | 225 | 208 |
| CY 4-250 | 7.5 | | 275 | 271 | 261 | 250 | 234 | 216 |
| CY 4-260 | 7.5 | | 286 | 282 | 272 | 260 | 244 | 225 |
| CY 4-270 | 7.5 | | 297 | 292 | 282 | 270 | 253 | 234 |
| CY 4-280 | 7.5 | | 308 | 303 | 293 | 280 | 263 | 242 |
| CY 4-290 | 7.5 | | 319 | 314 | 303 | 290 | 272 | 251 |
| CY 4-300 | 7.5 | | 330 | 325 | 314 | 300 | 282 | 260 |

## 性能曲线

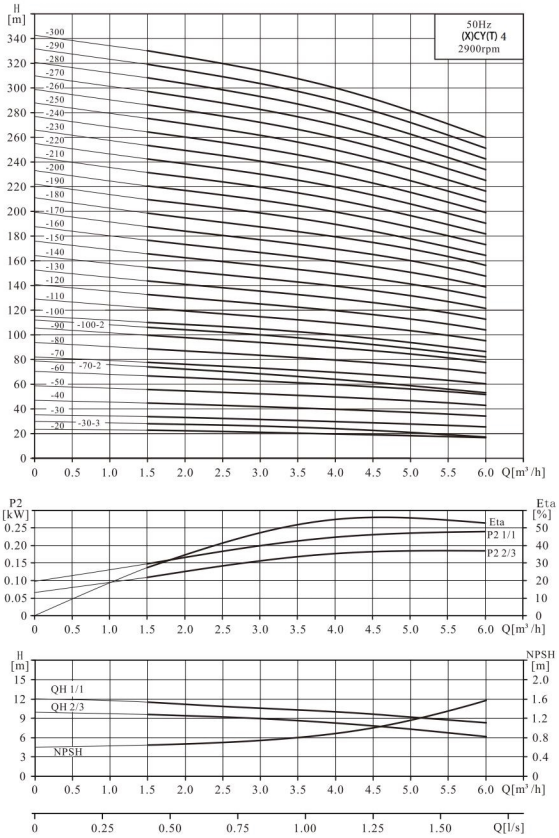

## 安装尺寸和产品重量

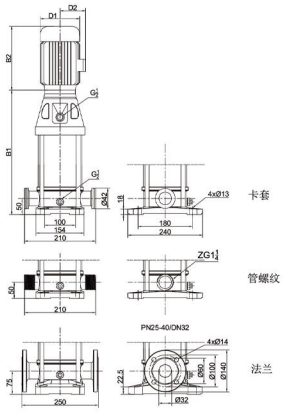


| 型号 | 尺寸（mm） | | | | | 重量（kg） |
|---|---|---|---|---|---|---|
| | B1 | B2 | B1+B2 | D1 | D2 | |
| CY 5-20-2 | 280 | 240 | 520 | 148 | 117 | 23 |
| CY 5-20 | 280 | 240 | 520 | 148 | 117 | 24 |
| CY 5-30-1 | 307 | 240 | 547 | 148 | 117 | 24 |
| CY 5-40-1 | 344 | 280 | 624 | 170 | 142 | 34 |
| CY 5-50 | 371 | 280 | 651 | 170 | 142 | 36 |
| CY 5-60 | 398 | 280 | 678 | 170 | 142 | 37 |
| CY 5-70 | 435 | 350 | 785 | 190 | 155 | 44 |
| CY 5-80-1 | 462 | 350 | 812 | 190 | 155 | 45 |
| CY 5-90-2 | 489 | 350 | 839 | 190 | 155 | 46 |
| CY 5-90 | 489 | 350 | 839 | 190 | 155 | 50 |
| CY 5-110 | 543 | 350 | 893 | 190 | 155 | 50 |
| CY 5-120-2 | 570 | 350 | 920 | 190 | 155 | 51 |
| CY 5-120 | 570 | 350 | 920 | 190 | 155 | 52 |
| CY 5-140 | 634 | 410 | 1044 | 196 | 165 | 59 |
| CY 5-160-2 | 688 | 410 | 1098 | 196 | 165 | 61 |
| CY 5-160 | 688 | 410 | 1098 | 196 | 165 | 61 |
| CY 5-190 | 769 | 410 | 1179 | 230 | 185 | 72 |
| CY 5-210 | 823 | 410 | 1233 | 230 | 185 | 74 |
| CY 5-220-1 | 850 | 410 | 1260 | 230 | 185 | 74 |
| CY 5-230 | 897 | 465 | 1362 | 260 | 210 | 99 |
| CY 5-250 | 951 | 465 | 1416 | 260 | 210 | 100 |
| CY 5-260 | 978 | 465 | 1443 | 260 | 210 | 101 |
| CY 5-290 | 1059 | 465 | 1524 | 260 | 210 | 110 |
| CY 5-320 | 1140 | 465 | 1605 | 260 | 210 | 112 |
| CY 5-360 | 1248 | 465 | 1713 | 260 | 210 | 116 |

注：同规格CYT比CY重1.5KG

## 运行性能数据

| 型号 | 配用电机（kW） | Q（m³/h） | 2.5 | 4 | 5 | 6 | 7 | 8.5 |
|---|---|---|---|---|---|---|---|---|
| CY 5-20-2 | 0.37 | H（m） | 12.5 | 11.5 | 10.5 | 9 | 7 | 3.5 |
| CY 5-20 | 0. 55 | | 17 | 16.5 | 16 | 15 | 14 | 12 |
| CY 5-30-1 | 0.55 | | 23 | 22 | 21 | 20 | 17 | 13 |
| CY 5-40-1 | 0.75 | | 32 | 31 | 30 | 27 | 24 | 19 |
| CY 5-50 | 1. 1 | | 43 | 42 | 40 | 38 | 35 | 29 |
| CY 5-60 | 1.1 | | 52 | 50 | 48 | 45 | 42 | 34 |
| CY 5-70 | 1.5 | | 61 | 59 | 56 | 53 | 49 | 40 |
| CY 5-80-1 | 1.5 | | 67 | 64 | 61 | 57 | 52 | 42 |
| CY 5-90-2 | 1.5 | | 73 | 70 | 67 | 62 | 56 | 43 |
| CY 5-90 | 2.2 | | 78 | 75 | 72 | 68 | 62 | 51 |
| CY 5-110 | 2.2 | | 95 | 92 | 88 | 83 | 76 | 63 |
| CY 5-120-2 | 2.2 | | 99 | 95 | 92 | 85 | 76 | 61 |
| CY 5-120 | 2.2 | | 104 | 101 | 96 | 91 | 83 | 68 |
| CY 5-140 | 3 | | 121 | 117 | 112 | 106 | 97 | 80 |
| CY 5-160-2 | 3 | | 134 | 129 | 123 | 115 | 104 | 83 |
| CY 5-160 | 3 | | 139 | 134 | 128 | 121 | 111 | 91 |
| CY 5-190 | 4 | | 165 | 159 | 152 | 143 | 132 | 108 |
| CY 5-210 | 4 | | 182 | 176 | 168 | 159 | 146 | 120 |
| CY 5-220-1 | 4 | | 188 | 182 | 173 | 163 | 149 | 121 |
| CY 5-230 | 5.5 | | 199 | 193 | 184 | 174 | 160 | 131 |
| CY 5-250 | 5.5 | | 217 | 210 | 200 | 189 | 174 | 143 |
| CY 5-260 | 5.5 | | 225 | 218 | 208 | 196 | 181 | 148 |
| CY 5-290 | 7.5 | | 251 | 243 | 232 | 219 | 201 | 165 |
| CY 5-320 | 7.5 | | 277 | 268 | 256 | 242 | 222 | 182 |
| CY 5-360 | 7.5 | | 312 | 302 | 288 | 272 | 250 | 205 |

## 性能曲线

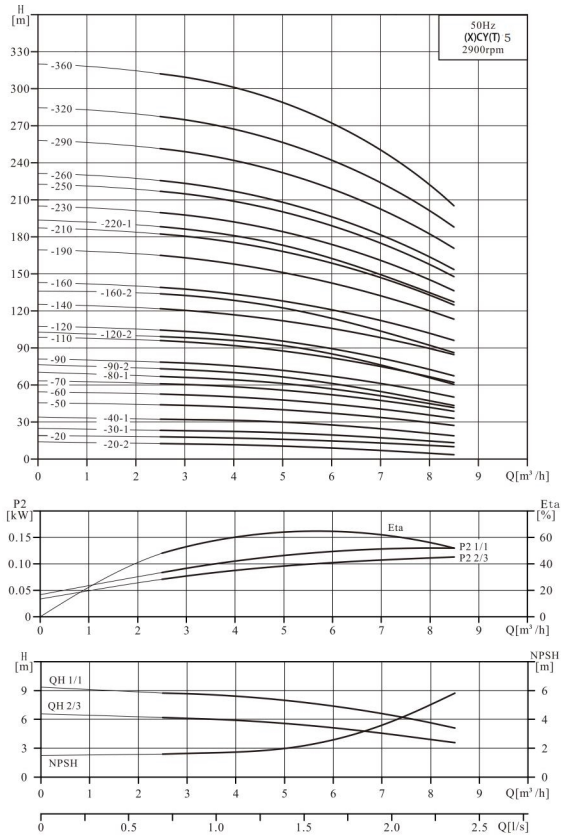

## 安装尺寸和产品重量

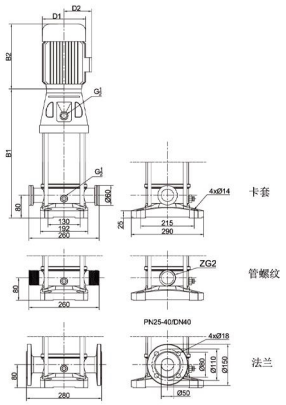


| 型号 | 尺寸（mm） | | | | | 重量（kg） |
|---|---|---|---|---|---|---|
| | B1 | B2 | B1+B2 | D1 | D2 | |
| CY 8-20-2 | 355 | 280 | 635 | 170 | 142 | 36 |
| CY 8-20 | 355 | 280 | 635 | 170 | 142 | 38 |
| CY 8-30-1 | 395 | 350 | 745 | 190 | 155 | 46 |
| CY 8-30 | 395 | 350 | 745 | 190 | 155 | 50 |
| CY 8-40 | 425 | 350 | 775 | 190 | 155 | 51 |
| CY 8-50 | 465 | 410 | 875 | 196 | 165 | 58 |
| CY 8-60-2 | 495 | 410 | 905 | 196 | 165 | 59 |
| CY 8-60 | 495 | 410 | 905 | 230 | 185 | 68 |
| CY 8-70 | 525 | 410 | 935 | 230 | 185 | 69 |
| CY 8-80 | 555 | 410 | 965 | 230 | 185 | 70 |
| CY 8-90 | 605 | 465 | 1070 | 260 | 210 | 96 |
| CY 8-100 | 635 | 465 | 1100 | 260 | 210 | 97 |
| CY 8-110-1 | 665 | 465 | 1130 | 260 | 210 | 98 |
| CY 8-110 | 665 | 465 | 1130 | 260 | 210 | 105 |
| CY 8-120 | 695 | 465 | 1160 | 260 | 210 | 106 |
| CY 8-130 | 725 | 465 | 1190 | 260 | 210 | 107 |
| CY 8-140-1 | 755 | 465 | 1220 | 260 | 210 | 108 |
| CY 8-140 | 844 | 610 | 1454 | 350 | 260 | 162 |
| CY 8-150 | 874 | 610 | 1484 | 350 | 260 | 163 |
| CY 8-160 | 904 | 610 | 1514 | 350 | 260 | 164 |
| CY 8-170 | 934 | 610 | 1544 | 350 | 260 | 165 |
| CY 8-180 | 964 | 610 | 1574 | 350 | 260 | 166 |
| CY 8-190 | 994 | 610 | 1604 | 350 | 260 | 174 |
| CY 8-200 | 1024 | 610 | 1634 | 350 | 260 | 175 |
| CY 8-210 | 1054 | 610 | 1664 | 350 | 260 | 176 |
| CY 8-220 | 1084 | 610 | 1694 | 350 | 260 | 177 |

注：同规格CYT比CY重2.6KG

## 运行性能数据

| 型号 | 配用电机（kW） | Q（$m^3/h$） | 5 | 6 | 7 | 8 | 9 | 10 | 11 | 12 |
|---|---|---|---|---|---|---|---|---|---|---|
| CY8-20-2 | 0.75 | H（m） | 20 | 19.5 | 19 | 18 | 17 | 16 | 14 | 13 |
| CY8-20 | 1.1 | | 30 | 29 | 28 | 27 | 26 | 25.5 | 24 | 22 |
| CY8-30-1 | 1.5 | | 40 | 39 | 38 | 36 | 35 | 34 | 31 | 29 |
| CY8-30 | 2.2 | | 45 | 44 | 42.5 | 41 | 40.5 | 38.5 | 36 | 34 |
| CY8-40 | 2.2 | | 60 | 58.5 | 56.5 | 55 | 54 | 51 | 48 | 45 |
| CY8-50 | 3 | | 75 | 73 | 71 | 68 | 68 | 64 | 60 | 56 |
| CY8-60-2 | 3 | | 80 | 78 | 76 | 73 | 71 | 67 | 62 | 58 |
| CY8-60 | 4 | | 90 | 88 | 85 | 82 | 81 | 77 | 72 | 67 |
| CY8-70 | 4 | | 105 | 103 | 99 | 96 | 95 | 90 | 84 | 79 |
| CY8-80 | 4 | | 120 | 117 | 113 | 110 | 108 | 103 | 96 | 90 |
| CY8-90 | 5.5 | | 135 | 132 | 127 | 124 | 122 | 116 | 108 | 101 |
| CY8-100 | 5.5 | | 150 | 147 | 142 | 137 | 135 | 128 | 121 | 112 |
| CY8-110-1 | 5.5 | | 160 | 156 | 151 | 147 | 144 | 136 | 128 | 119 |
| CY8-110 | 7.5 | | 165 | 161 | 156 | 151 | 149 | 141 | 133 | 124 |
| CY8-120 | 7.5 | | 180 | 176 | 170 | 165 | 162 | 154 | 145 | 135 |
| CY8-130 | 7.5 | | 195 | 191 | 184 | 179 | 176 | 167 | 157 | 146 |
| CY8-140-1 | 7.5 | | 201 | 196 | 190 | 185 | 180 | 171 | 160 | 149 |
| CY8-140 | 11 | | 210 | 205 | 198 | 193 | 189 | 180 | 169 | 157 |
| CY8-150 | 11 | | 224 | 220 | 212 | 206 | 203 | 193 | 181 | 168 |
| CY8-160 | 11 | | 239 | 235 | 226 | 220 | 216 | 205 | 193 | 180 |
| CY8-170 | 11 | | 254 | 249 | 241 | 234 | 230 | 218 | 205 | 191 |
| CY8-180 | 11 | | 269 | 264 | 255 | 248 | 244 | 231 | 217 | 202 |
| CY8-190 | 15 | | 284 | 279 | 269 | 262 | 257 | 244 | 229 | 213 |
| CY8-200 | 15 | | 299 | 294 | 283 | 276 | 271 | 257 | 241 | 224 |
| CY8-210 | 15 | | 314 | 309 | 297 | 287 | 284 | 270 | 253 | 235 |
| CY8-220 | 15 | | 329 | 324 | 311 | 300 | 297 | 283 | 265 | 246 |

## 性能曲线

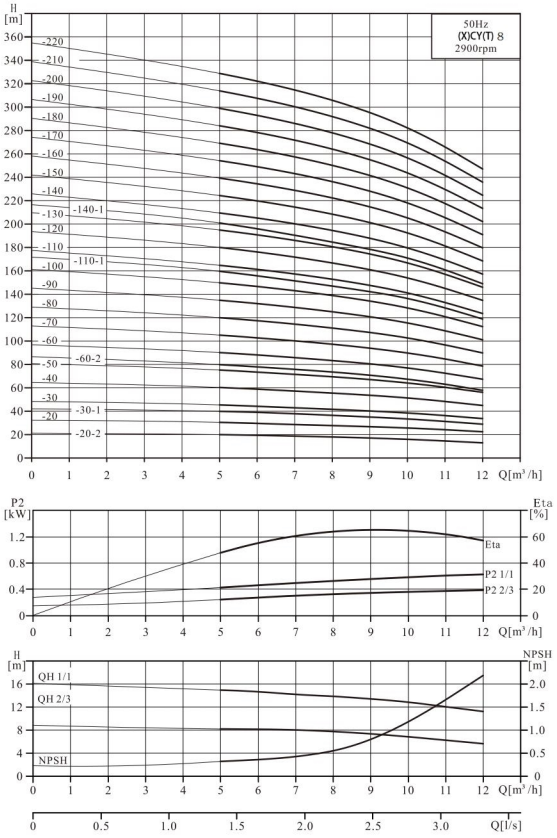

## 安装尺寸和产品重量

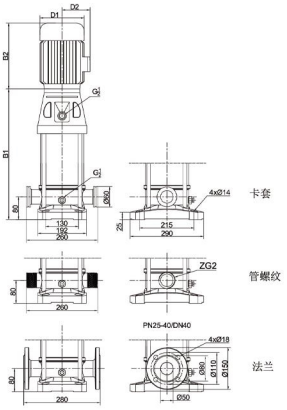


| 型号 | 尺寸（mm） | | | | | 重量（kg） |
|---|---|---|---|---|---|---|
| | B1 | B2 | B1+B2 | D1 | D2 | |
| CY10-20-2 | 355 | 280 | 635 | 170 | 142 | 37 |
| CY10-20 | 355 | 280 | 635 | 170 | 142 | 39 |
| CY10-30 | 395 | 350 | 745 | 170 | 142 | 47 |
| CY10-40 | 425 | 350 | 775 | 190 | 155 | 52 |
| CY10-50-2 | 455 | 350 | 805 | 190 | 155 | 53 |
| CY10-50 | 465 | 410 | 875 | 196 | 165 | 59 |
| CY10-60 | 495 | 410 | 905 | 196 | 165 | 60 |
| CY10-70 | 525 | 410 | 935 | 230 | 185 | 70 |
| CY10-80 | 555 | 410 | 965 | 230 | 185 | 71 |
| CY10-90 | 605 | 465 | 1070 | 260 | 210 | 98 |
| CY10-100 | 635 | 465 | 1100 | 260 | 210 | 99 |
| CY10-110 | 665 | 465 | 1130 | 260 | 210 | 100 |
| CY10-120 | 695 | 465 | 1160 | 260 | 210 | 108 |
| CY10-130 | 725 | 465 | 1190 | 260 | 210 | 109 |
| CY10-140 | 755 | 465 | 1220 | 260 | 210 | 110 |
| CY10-150 | 785 | 465 | 1250 | 260 | 210 | 111 |
| CY10-160-1 | 815 | 465 | 1280 | 260 | 210 | 112 |
| CY10-160 | 904 | 610 | 1514 | 350 | 260 | 167 |
| CY10-170 | 934 | 610 | 1544 | 350 | 260 | 168 |
| CY10-180 | 964 | 610 | 1574 | 350 | 260 | 169 |
| CY10-190 | 994 | 610 | 1604 | 350 | 260 | 170 |
| CY10-200 | 1024 | 610 | 1634 | 350 | 260 | 171 |
| CY10-210 | 1054 | 610 | 1664 | 350 | 260 | 173 |
| CY10-220 | 1084 | 610 | 1694 | 350 | 260 | 181 |
| CY10-230 | 1114 | 610 | 1724 | 350 | 260 | 182 |
| CY10-240 | 1144 | 610 | 1754 | 350 | 260 | 183 |
| CY10-250 | 1174 | 610 | 1784 | 350 | 260 | 184 |

注：同规格CYT比CY重2.6KG

## 运行性能数据

| 型号 | 配用电机（kW） | Q（$m^3/h$） | 5 | 6 | 7 | 8 | 9 | 10 | 11 | 12 | 13 |
|---|---|---|---|---|---|---|---|---|---|---|---|
| CY10-20-2 | 0.75 | H（m） | 18.5 | 17 | 16 | 14 | 13 | 12 | 10 | 8.5 | 7 |
| CY10-20 | 1.1 | | 28 | 27 | 26 | 25.5 | 25 | 24 | 23 | 22 | 20 |
| CY10-30 | 1.5 | | 41 | 40 | 39.5 | 38 | 37 | 35 | 34 | 32 | 30 |
| CY10-40 | 2.2 | | 55 | 53 | 52 | 51 | 49.5 | 48 | 46 | 43 | 40 |
| CY10-50-2 | 2.2 | | 61 | 59 | 58 | 56 | 54 | 51.5 | 49 | 47 | 43 |
| CY10-50 | 3 | | 68 | 67 | 66 | 64 | 62 | 60 | 57 | 54 | 50 |
| CY10-60 | 3 | | 82 | 79 | 78 | 77 | 74 | 72 | 69 | 65 | 60 |
| CY10-70 | 4 | | 96 | 93 | 92 | 90 | 87 | 84 | 80 | 75 | 70 |
| CY10-80 | 4 | | 109 | 107 | 105 | 103 | 99 | 96 | 91 | 86 | 80 |
| CY10-90 | 5.5 | | 123 | 120 | 118 | 115 | 111 | 108 | 103 | 97 | 90 |
| CY10-100 | 5.5 | | 137 | 134 | 131 | 128 | 124 | 120 | 114 | 108 | 100 |
| CY10-110 | 5.5 | | 150 | 147 | 144 | 141 | 136 | 132 | 126 | 118 | 110 |
| CY10-120 | 7.5 | | 164 | 160 | 157 | 154 | 149 | 144 | 137 | 129 | 120 |
| CY10-130 | 7.5 | | 177 | 174 | 170 | 167 | 161 | 156 | 149 | 140 | 130 |
| CY10-140 | 7.5 | | 191 | 187 | 183 | 179 | 173 | 168 | 160 | 151 | 140 |
| CY10-150 | 7.5 | | 205 | 200 | 197 | 192 | 186 | 180 | 171 | 162 | 150 |
| CY10-160-1 | 7.5 | | 214 | 208 | 205 | 199 | 192 | 186 | 176 | 166 | 153 |
| CY10-160 | 11 | | 218 | 214 | 210 | 205 | 198 | 192 | 183 | 172 | 160 |
| CY10-170 | 11 | | 232 | 227 | 223 | 218 | 210 | 204 | 194 | 183 | 170 |
| CY10-180 | 11 | | 246 | 240 | 236 | 231 | 223 | 216 | 206 | 194 | 180 |
| CY10-190 | 11 | | 259 | 254 | 249 | 244 | 235 | 228 | 217 | 205 | 190 |
| CY10-200 | 11 | | 273 | 267 | 262 | 256 | 248 | 240 | 229 | 215 | 200 |
| CY10-210 | 11 | | 287 | 280 | 275 | 269 | 260 | 252 | 240 | 226 | 210 |
| CY10-220 | 15 | | 300 | 294 | 288 | 282 | 272 | 264 | 251 | 237 | 220 |
| CY10-230 | 15 | | 309 | 305 | 301 | 297 | 290 | 280 | 266 | 249 | 230 |
| CY10-240 | 15 | | 322 | 319 | 314 | 309 | 302 | 292 | 278 | 260 | 240 |
| CY10-250 | 15 | | 335 | 332 | 327 | 322 | 314 | 304 | 289 | 271 | 250 |

## 性能曲线

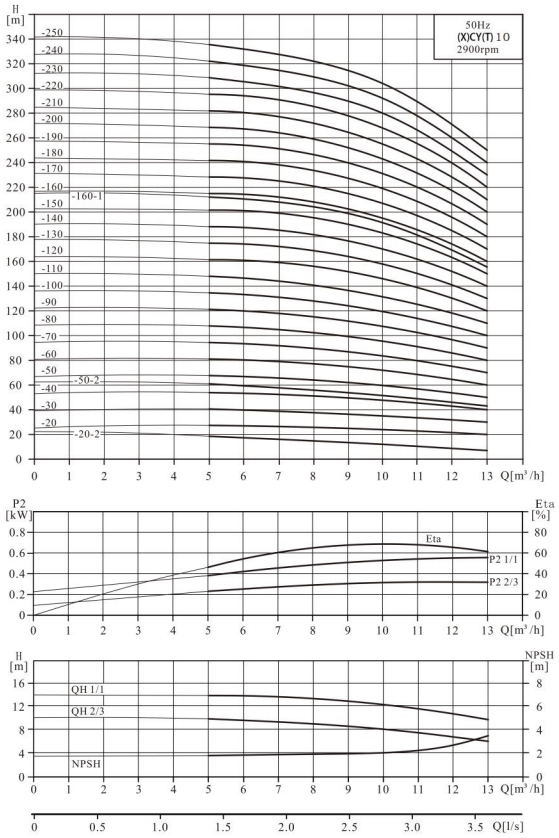

## 安装尺寸和产品重量

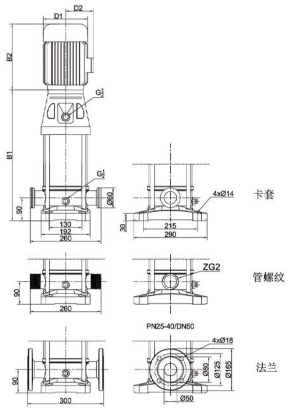


| 型号 | 尺寸（mm） | | | | | 重量（kg） |
|---|---|---|---|---|---|---|
| | B1 | B2 | B1+B2 | D1 | D2 | |
| CY12-20-2 | 365 | 350 | 715 | 190 | 155 | 47 |
| CY12-20 | 365 | 350 | 715 | 190 | 155 | 51 |
| CY12-30 | 405 | 410 | 815 | 196 | 165 | 58 |
| CY12-40-2 | 435 | 410 | 845 | 196 | 165 | 59 |
| CY12-40 | 435 | 410 | 845 | 230 | 185 | 68 |
| CY12-50 | 485 | 465 | 950 | 260 | 210 | 94 |
| CY12-60 | 515 | 465 | 980 | 260 | 210 | 95 |
| CY12-70 | 545 | 465 | 1010 | 260 | 210 | 103 |
| CY12-80 | 575 | 465 | 1040 | 260 | 210 | 104 |
| CY12-90 | 694 | 610 | 1304 | 350 | 260 | 159 |
| CY12-100 | 724 | 610 | 1334 | 350 | 260 | 160 |
| CY12-110 | 754 | 610 | 1364 | 350 | 260 | 161 |
| CY12-120 | 784 | 610 | 1394 | 350 | 260 | 163 |
| CY12-130 | 814 | 610 | 1424 | 350 | 260 | 171 |
| CY12-140 | 844 | 610 | 1454 | 350 | 260 | 172 |
| CY12-150 | 874 | 610 | 1484 | 350 | 260 | 173 |
| CY12-160 | 904 | 610 | 1514 | 350 | 260 | 174 |
| CY12-170 | 934 | 610 | 1544 | 350 | 260 | 175 |
| CY12-180 | 964 | 640 | 1604 | 350 | 260 | 198 |
| CY12-190 | 994 | 640 | 1634 | 350 | 260 | 199 |
| CY12-200 | 1024 | 640 | 1664 | 350 | 260 | 200 |

注：同规格CYT比CY重2.6KG

## 运行性能数据

| 型号 | 配用电机（kW） | Q（m³/h） | 7 | 8 | 9 | 10 | 11 | 12 | 13 | 14 | 15 | 16 |
|---|---|---|---|---|---|---|---|---|---|---|---|---|
| CY12-20-2 | 1.5 | H（m） | 24 | 23 | 23 | 22 | 21 | 20 | 19 | 17 | 16 | 14 |
| CY12-20 | 2.2 | | 32.5 | 32 | 31.5 | 31 | 30.5 | 30 | 29 | 28 | 27 | 26 |
| CY12-30 | 3 | | 48 | 47.5 | 47 | 46.5 | 46 | 45 | 44 | 42 | 41 | 38 |
| CY12-40-2 | 3 | | 56 | 55 | 54 | 53 | 52 | 50 | 48 | 45 | 43 | 40 |
| CY12-40 | 4 | | 64 | 63.5 | 63 | 62 | 61 | 60 | 59 | 56 | 54 | 51 |
| CY12-50 | 5.5 | | 80 | 79.5 | 79 | 78 | 77 | 75 | 74 | 71 | 68 | 64 |
| CY12-60 | 5.5 | | 96 | 95 | 94 | 93 | 92 | 90 | 88 | 85 | 81 | 77 |
| CY12-70 | 7.5 | | 112 | 111 | 110 | 109 | 107 | 105 | 103 | 99 | 95 | 90 |
| CY12-80 | 7.5 | | 128 | 127 | 126 | 124 | 122 | 120 | 118 | 113 | 108 | 102 |
| CY12-90 | 11 | | 144 | 143 | 141 | 140 | 138 | 135 | 132 | 127 | 122 | 115 |
| CY12-100 | 11 | | 160 | 159 | 157 | 155 | 153 | 150 | 147 | 141 | 135 | 128 |
| CY12-110 | 11 | | 176 | 175 | 173 | 171 | 168 | 165 | 162 | 155 | 149 | 141 |
| CY12-120 | 11 | | 192 | 191 | 188 | 186 | 184 | 180 | 176 | 169 | 162 | 154 |
| CY12-130 | 15 | | 208 | 207 | 204 | 202 | 199 | 195 | 191 | 183 | 176 | 166 |
| CY12-140 | 15 | | 224 | 223 | 220 | 217 | 214 | 210 | 206 | 197 | 189 | 179 |
| CY12-150 | 15 | | 240 | 239 | 236 | 233 | 230 | 225 | 221 | 212 | 203 | 192 |
| CY12-160 | 15 | | 256 | 254 | 251 | 248 | 245 | 240 | 235 | 226 | 216 | 205 |
| CY12-170 | 15 | | 272 | 270 | 267 | 264 | 260 | 255 | 250 | 240 | 230 | 217 |
| CY12-180 | 18.5 | | 288 | 286 | 283 | 279 | 276 | 270 | 265 | 254 | 243 | 230 |
| CY12-190 | 18.5 | | 304 | 302 | 298 | 295 | 291 | 285 | 279 | 268 | 257 | 243 |
| CY12-200 | 18.5 | | 320 | 318 | 314 | 310 | 306 | 300 | 294 | 282 | 270 | 256 |

## 性能曲线

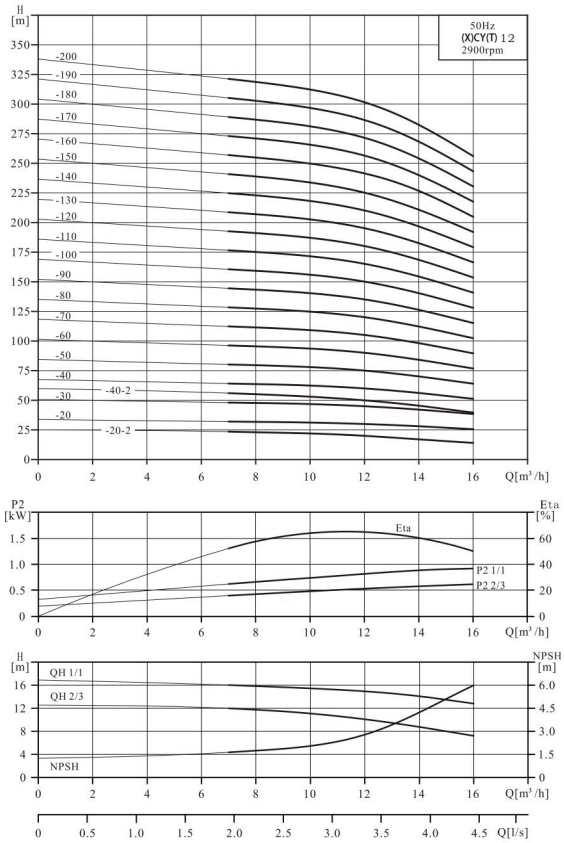

## 安装尺寸和产品重量

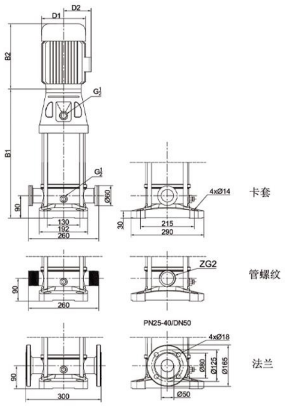


| 型号 | 尺寸（mm） | | | | | 重量（kg） |
|---|---|---|---|---|---|---|
| | B1 | B2 | B1+B2 | D1 | D2 | |
| CY15-10-1 | 346 | 280 | 626 | 170 | 142 | 39 |
| CY15-10 | 356 | 350 | 706 | 190 | 155 | 45 |
| CY15-20-2 | 401 | 350 | 751 | 190 | 155 | 51 |
| CY15-20 | 411 | 410 | 821 | 196 | 165 | 58 |
| CY15-30 | 456 | 410 | 866 | 230 | 185 | 68 |
| CY15-40-1 | 501 | 410 | 911 | 230 | 185 | 69 |
| CY15-40 | 521 | 465 | 986 | 260 | 210 | 93 |
| CY15-50 | 566 | 465 | 1031 | 260 | 210 | 94 |
| CY15-60 | 611 | 465 | 1076 | 260 | 210 | 102 |
| CY15-70-1 | 656 | 465 | 1121 | 260 | 210 | 103 |
| CY15-70 | 745 | 610 | 1355 | 350 | 260 | 158 |
| CY15-80 | 790 | 610 | 1400 | 350 | 260 | 159 |
| CY15-90 | 835 | 610 | 1445 | 350 | 260 | 160 |
| CY15-100 | 880 | 610 | 1490 | 350 | 260 | 161 |
| CY15-110-2 | 925 | 610 | 1535 | 350 | 260 | 162 |
| CY15-110 | 925 | 610 | 1535 | 350 | 260 | 171 |
| CY15-120 | 970 | 610 | 1580 | 350 | 260 | 172 |
| CY15-130 | 1015 | 610 | 1625 | 350 | 260 | 173 |
| CY15-140-2 | 1060 | 610 | 1670 | 350 | 260 | 174 |
| CY15-140 | 1060 | 640 | 1700 | 350 | 260 | 196 |
| CY15-150 | 1105 | 640 | 1745 | 350 | 260 | 197 |
| CY15-160 | 1150 | 640 | 1790 | 350 | 260 | 198 |
| CY15-170 | 1195 | 670 | 1865 | 360 | 285 | 232 |
| CY15-180 | 1240 | 670 | 1910 | 360 | 285 | 233 |

注：同规格CYT比CY重2.8KG

## 运行性能数据

| 型号 | 配用电机（kW） | Q ($m^3/h$) | 8 | 10 | 12 | 14 | 15 | 16 | 18 | 20 | 23 |
|---|---|---|---|---|---|---|---|---|---|---|---|
| CY15-10-1 | 1.1 | H (m) | 13 | 12 | 11.5 | 10.5 | 10 | 9 | 7.5 | 6 | 4.5 |
| CY15-10 | 1.5 | | 17.5 | 17 | 16.6 | 16.3 | 16 | 15.5 | 15 | 14.5 | 14 |
| CY15-20-2 | 2.2 | | 26 | 25 | 24 | 23 | 22 | 20.5 | 18 | 16 | 13 |
| CY15-20 | 3 | | 34.5 | 34 | 33 | 32.5 | 32 | 31.5 | 30.5 | 29.5 | 28 |
| CY15-30 | 4 | | 52 | 51 | 50 | 49 | 48 | 47.5 | 46 | 44.5 | 41 |
| CY15-40-1 | 4 | | 65 | 63 | 61 | 59 | 58 | 57 | 54 | 51 | 46 |
| CY15-40 | 5.5 | | 69 | 68 | 66.5 | 65 | 64 | 63 | 61 | 59 | 55 |
| CY15-50 | 5.5 | | 86 | 85 | 83 | 81 | 80 | 79 | 77 | 74 | 69 |
| CY15-60 | 7.5 | | 103 | 102 | 100 | 98 | 96 | 95 | 92 | 89 | 83 |
| CY15-70-1 | 7.5 | | 116 | 114 | 111 | 108 | 106 | 104 | 99 | 95 | 87 |
| CY15-70 | 11 | | 121 | 119 | 116 | 114 | 112 | 111 | 107 | 104 | 96 |
| CY15-80 | 11 | | 138 | 136 | 133 | 130 | 128 | 127 | 122 | 118 | 110 |
| CY15-90 | 11 | | 155 | 153 | 149 | 146 | 144 | 143 | 138 | 133 | 124 |
| CY15-100 | 11 | | 172 | 170 | 166 | 163 | 160 | 158 | 153 | 148 | 138 |
| CY15-110-2 | 11 | | 181 | 178 | 173 | 169 | 166 | 163 | 156 | 149 | 137 |
| CY15-110 | 15 | | 190 | 187 | 183 | 179 | 176 | 174 | 168 | 163 | 151 |
| CY15-120 | 15 | | 207 | 204 | 199 | 195 | 192 | 190 | 184 | 177 | 165 |
| CY15-130 | 15 | | 224 | 221 | 216 | 212 | 208 | 206 | 199 | 192 | 179 |
| CY15-140-2 | 15 | | 233 | 229 | 223 | 218 | 214 | 211 | 202 | 193 | 178 |
| CY15-140 | 18.5 | | 241 | 238 | 232 | 228 | 224 | 222 | 214 | 207 | 193 |
| CY15-150 | 18.5 | | 258 | 255 | 249 | 244 | 240 | 238 | 230 | 222 | 206 |
| CY15-160 | 18.5 | | 276 | 272 | 266 | 260 | 256 | 253 | 245 | 237 | 220 |
| CY15-170 | 22 | | 293 | 288 | 282 | 277 | 272 | 269 | 260 | 251 | 234 |
| CY15-180 | 22 | | 310 | 305 | 299 | 293 | 288 | 285 | 275 | 266 | 248 |

## 性能曲线

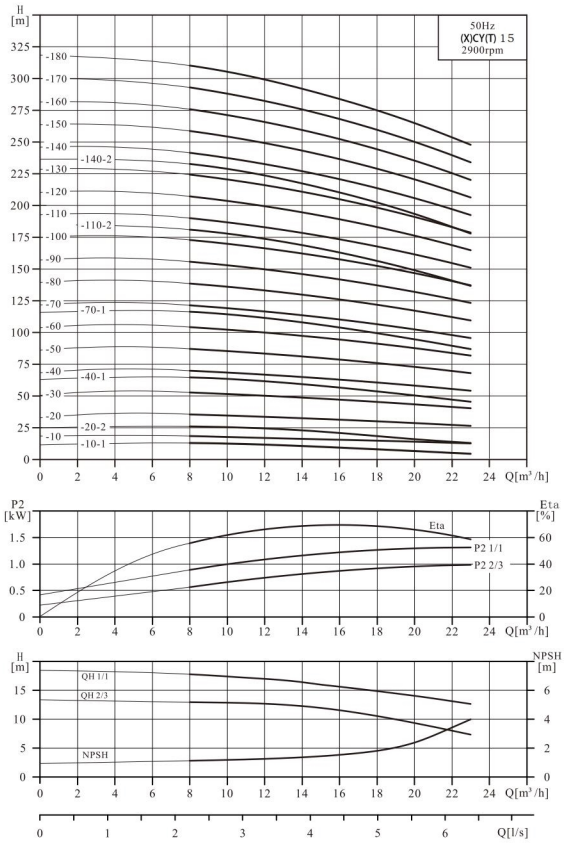

## 安装尺寸和产品重量

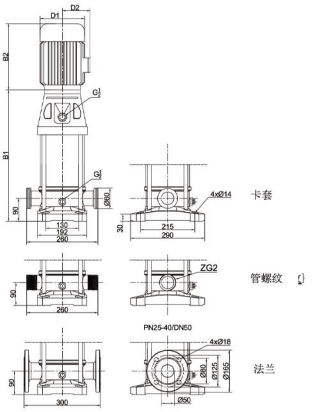


| 型号 | 尺寸（mm） | | | | | 重量（kg） |
|---|---|---|---|---|---|---|
| | B1 | B2 | B1+B2 | D1 | D2 | |
| CY16-20-2 | 401 | 350 | 751 | 190 | 155 | 51 |
| CY16-20 | 411 | 410 | 821 | 196 | 165 | 58 |
| CY16-30 | 456 | 410 | 866 | 230 | 185 | 68 |
| CY16-40 | 521 | 465 | 986 | 260 | 210 | 93 |
| CY16-50-2 | 566 | 465 | 1031 | 260 | 210 | 94 |
| CY16-50 | 566 | 465 | 1031 | 260 | 210 | 101 |
| CY16-60 | 611 | 465 | 1076 | 260 | 210 | 102 |
| CY16-70 | 745 | 610 | 1355 | 350 | 260 | 159 |
| CY16-80 | 790 | 610 | 1400 | 350 | 260 | 159 |
| CY16-90 | 835 | 610 | 1445 | 350 | 260 | 160 |
| CY16-100 | 880 | 610 | 1490 | 350 | 260 | 168 |
| CY16-110 | 925 | 610 | 1535 | 350 | 260 | 169 |
| CY16-120 | 970 | 610 | 1580 | 350 | 260 | 171 |
| CY16-130 | 1015 | 640 | 1655 | 350 | 260 | 194 |
| CY16-140 | 1060 | 640 | 1700 | 350 | 260 | 195 |
| CY16-150 | 1105 | 670 | 1775 | 360 | 285 | 228 |
| CY16-160 | 1150 | 670 | 1820 | 360 | 285 | 229 |
| CY16-170 | 1195 | 670 | 1865 | 360 | 285 | 231 |

注：同规格CYT比CY重2.8KG

## 运行性能数据

| 型号 | 配用电机（kW） | Q ($m^3/h$) | 8 | 10 | 12 | 14 | 16 | 18 | 20 | 22 |
|---|---|---|---|---|---|---|---|---|---|---|
| CY16-20-2 | 2.2 | H (m) | 27 | 26 | 25 | 24 | 22 | 21 | 19 | 16 |
| CY16-20 | 3 | | 34 | 33.5 | 33 | 32.5 | 32 | 31 | 30 | 29 |
| CY16-30 | 4 | | 51 | 50.5 | 50 | 48.5 | 48 | 47 | 46 | 44 |
| CY16-40 | 5.5 | | 68 | 67 | 66 | 64.5 | 63.5 | 63 | 61 | 59 |
| CY16-50-2 | 5.5 | | 78 | 77 | 75 | 73 | 70 | 68 | 65 | 60 |
| CY16-50 | 7.5 | | 85 | 84 | 83 | 81 | 79 | 78 | 76 | 74 |
| CY16-60 | 7.5 | | 102 | 101 | 100 | 97 | 95 | 94 | 91 | 88 |
| CY16-70 | 11 | | 119 | 118 | 116 | 113 | 110 | 109 | 106 | 103 |
| CY16-80 | 11 | | 136 | 135 | 133 | 129 | 126 | 125 | 122 | 118 |
| CY16-90 | 11 | | 153 | 152 | 149 | 145 | 142 | 141 | 137 | 132 |
| CY16-100 | 15 | | 170 | 168 | 166 | 161 | 158 | 156 | 152 | 147 |
| CY16-110 | 15 | | 187 | 185 | 183 | 178 | 173 | 172 | 167 | 162 |
| CY16-120 | 15 | | 204 | 202 | 199 | 194 | 189 | 188 | 183 | 176 |
| CY16-130 | 18.5 | | 222 | 219 | 216 | 210 | 205 | 203 | 198 | 191 |
| CY16-140 | 18.5 | | 239 | 236 | 233 | 226 | 221 | 219 | 213 | 206 |
| CY16-150 | 22 | | 256 | 253 | 250 | 242 | 237 | 235 | 229 | 220 |
| CY16-160 | 22 | | 273 | 270 | 267 | 258 | 253 | 250 | 244 | 235 |
| CY16-170 | 22 | | 290 | 287 | 284 | 274 | 269 | 266 | 259 | 250 |

## 性能曲线

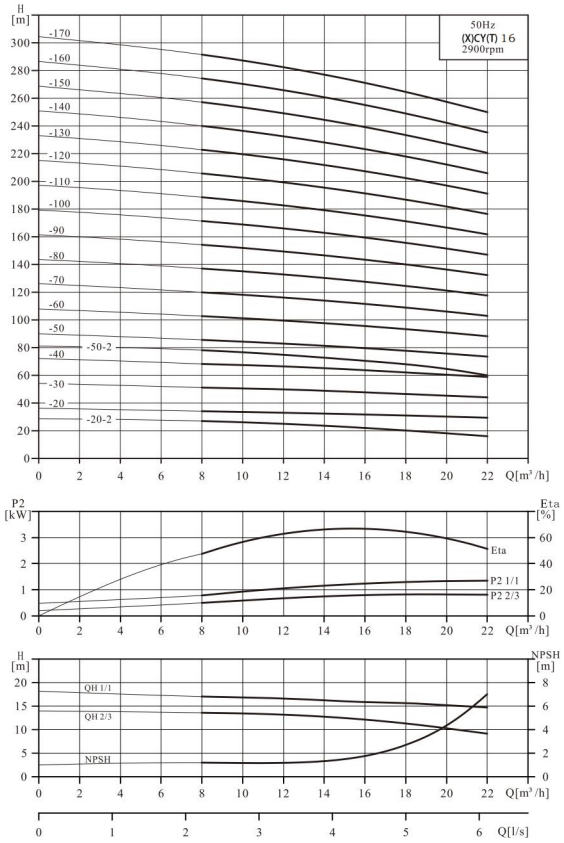

## 安装尺寸和产品重量

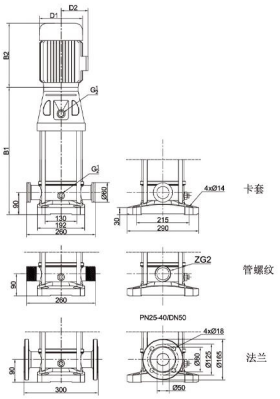


| 型号 | 尺寸（mm） | | | | | 重量（kg） |
|---|---|---|---|---|---|---|
| | B1 | B2 | B1+B2 | D1 | D2 | |
| CY 20-10-1 | 346 | 280 | 626 | 170 | 142 | 40 |
| CY 20-10 | 356 | 350 | 706 | 190 | 155 | 47 |
| CY 20-20-2 | 401 | 350 | 751 | 190 | 155 | 52 |
| CY 20-20 | 411 | 410 | 821 | 196 | 165 | 58 |
| CY 20-30-1 | 456 | 410 | 866 | 230 | 185 | 69 |
| CY 20-30 | 476 | 465 | 941 | 260 | 210 | 94 |
| CY 20-40-1 | 521 | 465 | 986 | 260 | 210 | 95 |
| CY 20-40 | 521 | 465 | 986 | 260 | 210 | 103 |
| CY 20-50 | 566 | 465 | 1031 | 260 | 210 | 105 |
| CY 20-60 | 700 | 610 | 1310 | 350 | 260 | 160 |
| CY 20-70 | 745 | 610 | 1355 | 350 | 260 | 161 |
| CY 20-80-2 | 790 | 610 | 1400 | 350 | 260 | 162 |
| CY 20-80 | 790 | 610 | 1400 | 350 | 260 | 169 |
| CY 20-90 | 835 | 610 | 1445 | 350 | 260 | 171 |
| CY 20-100 | 880 | 610 | 1490 | 350 | 260 | 172 |
| CY 20-110-2 | 925 | 610 | 1535 | 350 | 260 | 173 |
| CY 20-110 | 925 | 640 | 1565 | 350 | 260 | 197 |
| CY 20-120 | 970 | 640 | 1610 | 350 | 260 | 198 |
| CY 20-130-1 | 1015 | 640 | 1655 | 350 | 260 | 199 |
| CY 20-140-2 | 1060 | 670 | 1730 | 360 | 285 | 233 |
| CY 20-140 | 1060 | 670 | 1730 | 360 | 285 | 234 |

注：同规格CYT比CY重2.8KG

## 运行性能数据

| 型号 | 配用电机（kW） | Q ($m^3/h$) | 10 | 12 | 14 | 16 | 18 | 20 | 22 | 24 | 26 | 28 |
|---|---|---|---|---|---|---|---|---|---|---|---|---|
| CY20-10-1 | 1.1 | H (m) | 13.5 | 13 | 12.5 | 12 | 11 | 10 | 9 | 8 | 7 | 6 |
| CY20-10 | 1.5 | | 18 | 17.5 | 17 | 16.5 | 16 | 15.5 | 15 | 14.5 | 14 | 13 |
| CY20-20-2 | 2.2 | | 27 | 26.5 | 26 | 25 | 24 | 23 | 22 | 20 | 18 | 15 |
| CY20-20 | 3 | | 36 | 35 | 34.5 | 34 | 33 | 32 | 31 | 29 | 28 | 26 |
| CY20-30-1 | 4 | | 49 | 48 | 47 | 46 | 44 | 42 | 40 | 37 | 35 | 32 |
| CY20-30 | 5.5 | | 53.5 | 53 | 52 | 51 | 49 | 48 | 46 | 44 | 41 | 39 |
| CY20-40-1 | 5.5 | | 67 | 66 | 64 | 63 | 60 | 58 | 55 | 52 | 48 | 45 |
| CY20-40 | 7.5 | | 71 | 70 | 69 | 68 | 66 | 64 | 62 | 59 | 55 | 51 |
| CY20-50 | 7.5 | | 89 | 88 | 86 | 85 | 82 | 80 | 77 | 74 | 69 | 64 |
| CY20-60 | 11 | | 107 | 105 | 104 | 102 | 98 | 95 | 92 | 88 | 83 | 77 |
| CY20-70 | 11 | | 125 | 123 | 121 | 119 | 115 | 111 | 108 | 103 | 96 | 90 |
| CY20-80-2 | 11 | | 134 | 132 | 130 | 127 | 122 | 118 | 114 | 108 | 101 | 92 |
| CY20-80 | 15 | | 142 | 140 | 138 | 136 | 131 | 127 | 123 | 118 | 110 | 103 |
| CY20-90 | 15 | | 160 | 158 | 155 | 153 | 148 | 143 | 138 | 132 | 124 | 116 |
| CY20-100 | 15 | | 178 | 176 | 173 | 170 | 164 | 159 | 154 | 147 | 138 | 129 |
| CY20-110-2 | 15 | | 187 | 185 | 181 | 178 | 172 | 167 | 160 | 152 | 142 | 131 |
| CY20-110 | 18.5 | | 196 | 193 | 190 | 187 | 180 | 175 | 169 | 162 | 151 | 141 |
| CY20-120 | 18.5 | | 213 | 211 | 207 | 204 | 197 | 191 | 185 | 176 | 165 | 154 |
| CY20-130-1 | 18.5 | | 227 | 224 | 220 | 216 | 208 | 202 | 194 | 184 | 172 | 160 |
| CY20-140-2 | 22 | | 240 | 237 | 233 | 229 | 221 | 214 | 207 | 196 | 183 | 169 |
| CY20-140 | 22 | | 249 | 246 | 242 | 237 | 230 | 223 | 215 | 206 | 193 | 180 |

## 性能曲线

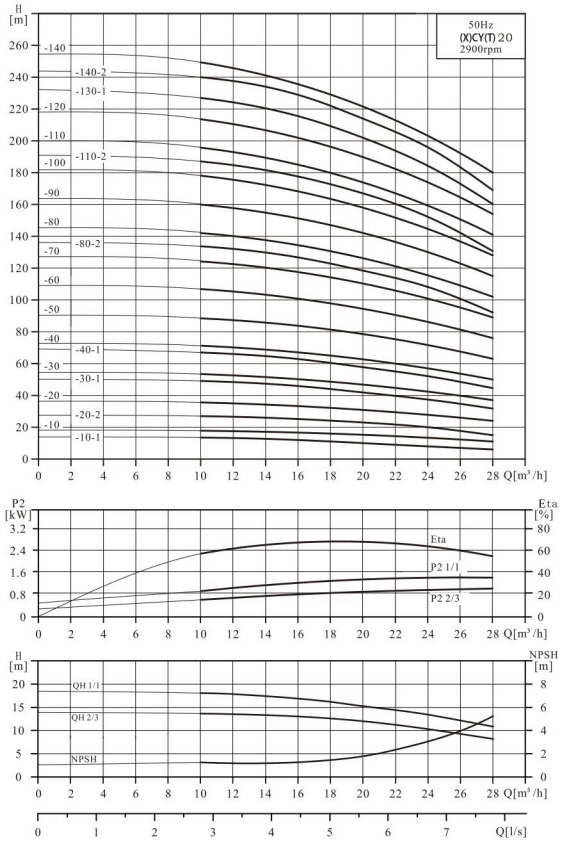

## 安装尺寸和产品重量

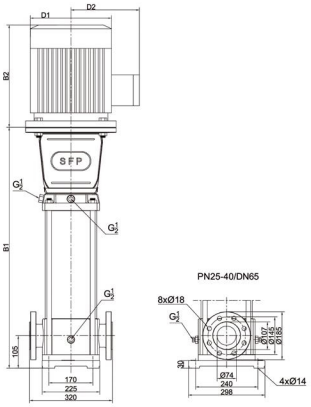


| 型号 | 尺寸(mm) | | | | | 重量 (kg) |
|---|---|---|---|---|---|---|
| | B1 | B2 | B1+B2 | D1 | D2 | |
| CY 32-10-1 | 444 | 350 | 794 | 190 | 155 | 61 |
| CY 32-10 | 454 | 410 | 864 | 196 | 165 | 67 |
| CY 32-20-2 | 524 | 410 | 934 | 230 | 185 | 78 |
| CY 32-20 | 530 | 465 | 995 | 260 | 210 | 102 |
| CY 32-30-2/AS32-30 | 600 | 465 | 1065 | 260 | 210 | 111 |
| CY 32-40-2/AS32-40 | 770 | 610 | 1380 | 350 | 260 | 169 |
| CY 32-50-2 | 840 | 610 | 1450 | 350 | 260 | 171 |
| CY 32-50 | 840 | 610 | 1450 | 350 | 260 | 178 |
| CY 32-60-2/AS32-60 | 910 | 610 | 1520 | 350 | 260 | 180 |
| CY 32-70-2/AS32-70 | 980 | 640 | 1620 | 350 | 260 | 204 |
| CY 32-80-2 | 1050 | 640 | 1690 | 350 | 260 | 206 |
| CY 32-80 | 1050 | 670 | 1720 | 360 | 285 | 240 |
| CY 32-90-2/AS32-90 | 1120 | 670 | 1790 | 360 | 285 | 242 |
| CY 32-100-2/AS32-100 | 1190 | 715 | 1905 | 400 | 310 | 316 |
| CY 32-110-2/AS32-110 | 1260 | 715 | 1975 | 400 | 310 | 318 |
| CY 32-120-2/AS32-120 | 1330 | 715 | 2045 | 400 | 310 | 320 |
| CY 32-130-2/AS32-130 | 1400 | 715 | 2115 | 400 | 310 | 336 |
| CY 32-140-2/AS32-140 | 1470 | 715 | 2185 | 400 | 310 | 338 |
| CY 32-150-2 | 1540 | 715 | 2255 | 400 | 310 | 340 |
| CY 32-150 | 1540 | 740 | 2280 | 460 | 340 | 411 |
| CY 32-160-2/AS32-160 | 1610 | 740 | 2350 | 460 | 340 | 413 |
| CY 32-170-2/AS32-170 | 1680 | 740 | 2420 | 460 | 340 | 415 |

注：同规格CYT比CY重4.6KG

## 运行性能数据

| 型号 | 配用电机 (kW) | Q (m³/h) | 16 | 20 | 24 | 28 | 32 | 36 | 40 | 42 |
|---|---|---|---|---|---|---|---|---|---|---|
| CY32-10-1 | 2.2 | H (m) | 18 | 17 | 15 | 14 | 13 | 11 | 8 | 7 |
| CY32-10 | 3 | | 22 | 21.5 | 21 | 20 | 19 | 18 | 16 | 15 |
| CY32-20-2 | 4 | | 36 | 34 | 32 | 29 | 27 | 23 | 18 | 17 |
| CY32-20 | 5.5 | | 43 | 42.5 | 42 | 40 | 38 | 35 | 32 | 29 |
| CY32-30-2 | 7.5 | | 58 | 55 | 53 | 49 | 46 | 41 | 34 | 31 |
| CY32-30 | 7.5 | | 65 | 64 | 63 | 61 | 57 | 53 | 48 | 44 |
| CY32-40-2 | 11 | | 79 | 77 | 74 | 69 | 65 | 58 | 50 | 46 |
| CY32-40 | 11 | | 86 | 85 | 83 | 81 | 77 | 71 | 63 | 59 |
| CY32-50-2 | 11 | | 101 | 98 | 95 | 90 | 84 | 76 | 66 | 61 |
| CY32-50 | 15 | | 108 | 107 | 104 | 101 | 96 | 88 | 79 | 74 |
| CY32-60-2 | 15 | | 122 | 119 | 115 | 110 | 104 | 94 | 81 | 75 |
| CY32-60 | 15 | | 129 | 128 | 125 | 121 | 115 | 106 | 95 | 88 |
| CY32-70-2 | 18.5 | | 144 | 141 | 136 | 130 | 123 | 111 | 97 | 90 |
| CY32-70 | 18.5 | | 151 | 149 | 146 | 141 | 134 | 124 | 111 | 103 |
| CY32-80-2 | 18.5 | | 165 | 162 | 157 | 150 | 142 | 129 | 113 | 105 |
| CY32-80 | 22 | | 172 | 171 | 167 | 162 | 153 | 142 | 127 | 118 |
| CY32-90-2 | 22 | | 187 | 183 | 178 | 170 | 161 | 147 | 129 | 120 |
| CY32-90 | 22 | | 194 | 192 | 188 | 182 | 172 | 159 | 143 | 133 |
| CY32-100-2 | 30 | | 208 | 205 | 199 | 191 | 180 | 165 | 145 | 134 |

| 型号 | 配用电机 (kW) | Q (m³/h) | 16 | 20 | 24 | 28 | 32 | 36 | 40 | 42 |
|---|---|---|---|---|---|---|---|---|---|---|
| CY32-100 | 30 | H (m) | 215 | 214 | 208 | 202 | 191 | 177 | 159 | 147 |
| CY32-110-2 | 30 | | 230 | 226 | 220 | 211 | 199 | 182 | 161 | 149 |
| CY32-110 | 30 | | 237 | 235 | 229 | 222 | 210 | 195 | 174 | 162 |
| CY32-120-2 | 30 | | 251 | 248 | 240 | 231 | 218 | 200 | 177 | 164 |
| CY32-120 | 30 | | 258 | 256 | 250 | 242 | 230 | 212 | 190 | 177 |
| CY32-130-2 | 37 | | 273 | 269 | 261 | 251 | 237 | 218 | 192 | 179 |
| CY32-130 | 37 | | 280 | 278 | 271 | 263 | 249 | 230 | 206 | 192 |
| CY32-140-2 | 37 | | 294 | 290 | 282 | 271 | 257 | 235 | 208 | 193 |
| CY32-140 | 37 | | 301 | 299 | 292 | 283 | 268 | 248 | 222 | 206 |
| CY32-150-2 | 37 | | 316 | 312 | 303 | 292 | 276 | 253 | 224 | 208 |
| CY32-150 | 45 | | 323 | 320 | 313 | 303 | 287 | 265 | 238 | 221 |
| CY32-160-2 | 45 | | 337 | 333 | 324 | 312 | 295 | 271 | 240 | 223 |
| CY32-160 | 45 | | 345 | 342 | 333 | 323 | 306 | 283 | 254 | 236 |
| CY32-170-2 | 45 | | 359 | 354 | 345 | 332 | 314 | 288 | 256 | 238 |
| CY32-170 | 45 | | 366 | 363 | 354 | 343 | 325 | 301 | 270 | 251 |

## 性能曲线

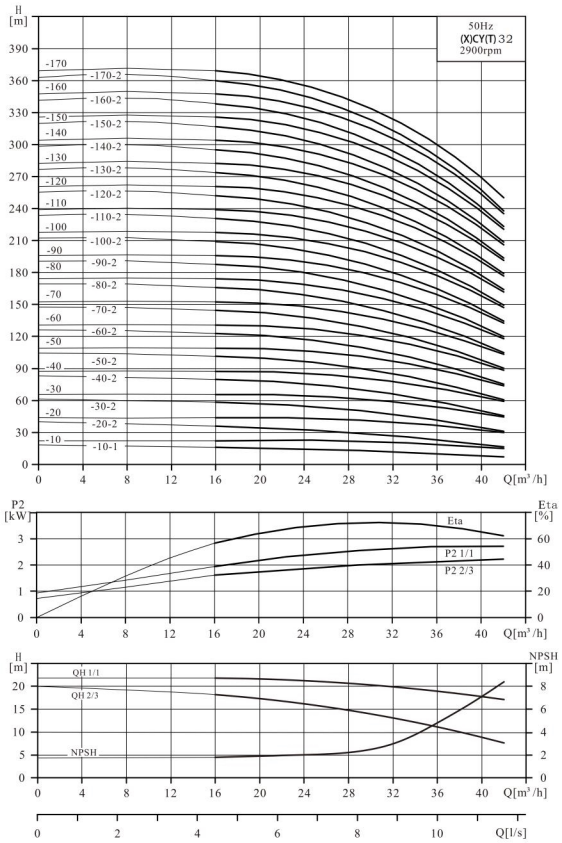

## 安装尺寸和产品重量

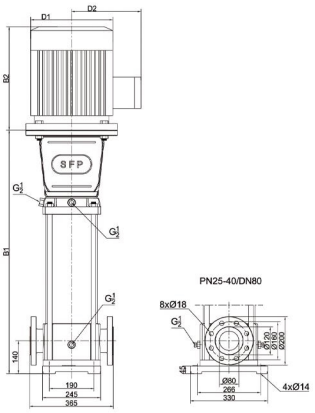


| 型号 | 尺寸（mm） | | | | | 重量（kg） |
|---|---|---|---|---|---|---|
| | B1 | B2 | B1+B2 | D1 | D2 | |
| CY 45-10-1 | 507 | 410 | 917 | 230 | 185 | 84 |
| CY 45-10 | 516 | 465 | 981 | 260 | 210 | 108 |
| CY 45-20-2 | 596 | 465 | 1061 | 260 | 210 | 118 |
| CY 45-20 | 696 | 610 | 1306 | 350 | 260 | 174 |
| CY 45-30-2 | 776 | 610 | 1386 | 350 | 260 | 177 |
| CY 45-30 | 776 | 610 | 1386 | 350 | 260 | 186 |
| CY 45-40-2 | 856 | 610 | 1466 | 350 | 260 | 189 |
| CY 45-40 | 856 | 640 | 1496 | 350 | 260 | 210 |
| CY 45-50-2 | 936 | 640 | 1576 | 350 | 260 | 213 |
| CY 45-50 | 936 | 670 | 1606 | 360 | 285 | 247 |
| CY 45-60-2 | 1016 | 715 | 1731 | 400 | 310 | 322 |
| CY 45-60 | 1016 | 715 | 1731 | 400 | 310 | 322 |
| CY 45-70-2 | 1096 | 715 | 1811 | 400 | 310 | 324 |
| CY 45-70 | 1096 | 715 | 1811 | 400 | 310 | 324 |
| CY 45-80-2 | 1176 | 715 | 1891 | 400 | 310 | 341 |
| CY 45-80 | 1176 | 715 | 1891 | 400 | 310 | 341 |
| CY 45-90-2 | 1256 | 715 | 1971 | 400 | 310 | 344 |
| CY 45-90 | 1256 | 715 | 1971 | 400 | 310 | 344 |
| CY 45-100-2 | 1336 | 740 | 2076 | 460 | 340 | 417 |
| CY 45-100 | 1336 | 740 | 2076 | 460 | 340 | 418 |
| CY 45-110-2 | 1416 | 740 | 2156 | 460 | 340 | 420 |
| CY 45-110 | 1416 | 740 | 2156 | 460 | 340 | 420 |
| CY 45-120-2 | 1526 | 820 | 2346 | 550 | 370 | 527 |
| CY 45-120 | 1526 | 820 | 2346 | 550 | 370 | 527 |
| CY 45-130-2 | 1606 | 820 | 2426 | 550 | 370 | 529 |
| CY 45-130 | 1606 | 820 | 2426 | 550 | 370 | 529 |
| CY 45-140-2 | 1686 | 820 | 2506 | 550 | 370 | 532 |

注：同规格CYT比CY重6KG

## 运行性能数据

| 型号 | 配用电机（kW） | Q（$m^3/h$） | 25 | 30 | 35 | 40 | 45 | 50 | 55 |
|---|---|---|---|---|---|---|---|---|---|
| CY 45-10-1 | 4 | H（m） | 24 | 23 | 22 | 21 | 19 | 18 | 16 |
| CY 45-10 | 5.5 | | 26.5 | 26 | 25.5 | 25 | 23.5 | 22 | 21 |
| CY 45-20-2 | 7.5 | | 48 | 46 | 44 | 42 | 39 | 35 | 31 |
| CY 45-20 | 11 | | 53 | 52 | 51 | 49 | 48 | 45 | 41 |
| CY 45-30-2 | 11 | | 74 | 72 | 69 | 67 | 63 | 57 | 52 |
| CY 45-30 | 15 | | 79 | 78 | 76 | 74 | 71 | 67 | 62 |
| CY 45-40-2 | 15 | | 101 | 98 | 95 | 91 | 87 | 80 | 72 |
| CY 45-40 | 18.5 | | 105 | 104 | 102 | 99 | 95 | 90 | 83 |
| CY 45-50-2 | 18.5 | | 127 | 124 | 120 | 116 | 110 | 102 | 93 |
| CY 45-50 | 22 | | 132 | 130 | 127 | 124 | 119 | 112 | 104 |
| CY 45-60-2 | 30 | | 153 | 150 | 146 | 141 | 134 | 125 | 114 |
| CY 45-60 | 30 | | 158 | 156 | 153 | 148 | 143 | 134 | 124 |
| CY 45-70-2 | 30 | | 180 | 176 | 171 | 166 | 158 | 147 | 135 |
| CY 45-70 | 30 | | 184 | 182 | 178 | 173 | 166 | 157 | 145 |
| CY 45-80-2 | 37 | | 206 | 202 | 197 | 190 | 182 | 169 | 155 |
| CY 45-80 | 37 | | 210 | 208 | 204 | 198 | 190 | 179 | 166 |
| CY 45-90-2 | 37 | | 232 | 228 | 222 | 215 | 205 | 192 | 176 |
| CY 45-90 | 37 | | 237 | 234 | 229 | 222 | 214 | 202 | 186 |
| CY 45-100-2 | 45 | | 258 | 254 | 248 | 240 | 229 | 214 | 197 |
| CY 45-100 | 45 | | 263 | 260 | 255 | 247 | 238 | 224 | 207 |
| CY 45-110-2 | 45 | | 285 | 280 | 273 | 264 | 253 | 237 | 217 |
| CY 45-110 | 45 | | 289 | 285 | 280 | 272 | 261 | 246 | 228 |
| CY 45-120-2 | 55 | | 311 | 306 | 299 | 289 | 277 | 259 | 238 |
| CY 45-120 | 55 | | 316 | 311 | 305 | 296 | 285 | 269 | 248 |
| CY 45-130-2 | 55 | | 337 | 331 | 324 | 314 | 300 | 281 | 259 |
| CY 45-130 | 55 | | 342 | 337 | 331 | 321 | 309 | 291 | 269 |
| CY 45-140-2 | 55 | | 364 | 357 | 349 | 338 | 324 | 304 | 279 |

## 性能曲线

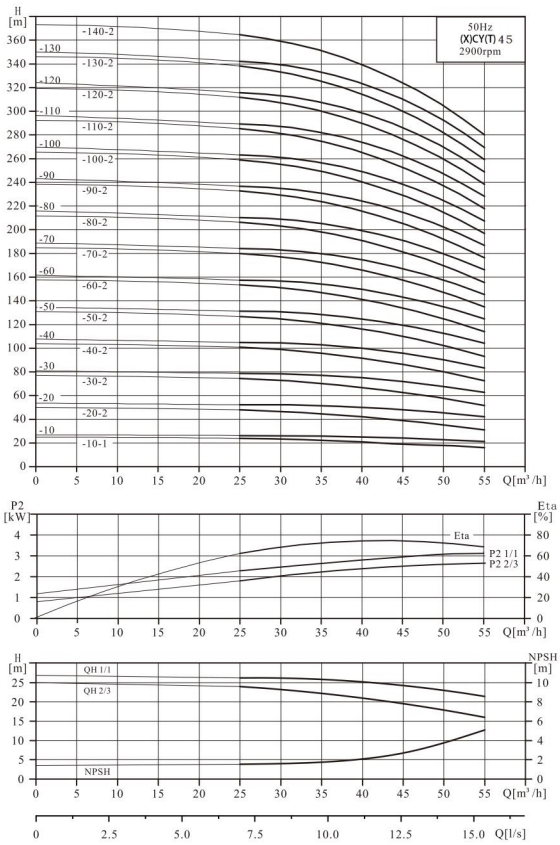

## 安装尺寸和产品重量

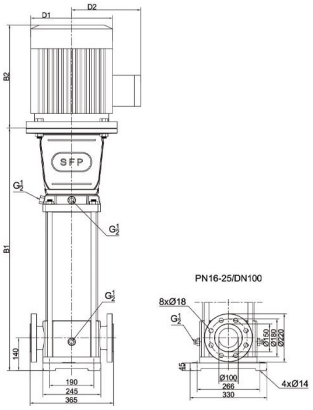


| 型号 | 尺寸（mm） | | | | | 重量（kg） |
|---|---|---|---|---|---|---|
| | B1 | B2 | B1+B2 | D1 | D2 | |
| CY 64-10-1 | 519 | 465 | 984 | 260 | 210 | 110 |
| CY 64-10 | 519 | 465 | 984 | 260 | 210 | 120 |
| CY 64-20-2 | 702 | 610 | 1312 | 350 | 260 | 177 |
| CY 64-20 | 702 | 610 | 1312 | 350 | 260 | 184 |
| CY 64-30-2 | 785 | 640 | 1425 | 350 | 260 | 209 |
| CY 64-30 | 785 | 670 | 1455 | 360 | 285 | 243 |
| CY 64-40-2 | 868 | 715 | 1583 | 400 | 310 | 318 |
| CY 64-40 | 868 | 715 | 1583 | 400 | 310 | 318 |
| CY 64-50-2 | 951 | 715 | 1666 | 400 | 310 | 335 |
| CY 64-50 | 951 | 715 | 1666 | 400 | 310 | 335 |
| CY 64-60-2 | 1034 | 740 | 1774 | 460 | 340 | 409 |
| CY 64-60 | 1034 | 740 | 1774 | 460 | 340 | 409 |
| CY 64-70-2 | 1147 | 820 | 1967 | 550 | 370 | 516 |
| CY 64-70 | 1147 | 820 | 1967 | 550 | 370 | 516 |
| CY 64-80-2 | 1230 | 820 | 2050 | 550 | 370 | 519 |
| CY 64-80 | 1230 | 820 | 2050 | 550 | 370 | 519 |

注：同规格CYT比CY重6.5KG

## 运行性能数据

| 型号 | 配用电机（kW） | Q（m³/h） | 30 | 40 | 50 | 60 | 64 | 70 | 80 |
|---|---|---|---|---|---|---|---|---|---|
| CY 64-10-1 | 5.5 | H（m） | 27 | 25 | 23 | 21 | 20 | 18 | 15 |
| CY 64-10 | 7.5 | | 30 | 29.5 | 29 | 28 | 27 | 26 | 24 |
| CY 64-20-2 | 11 | | 53 | 51 | 47 | 43 | 41 | 37 | 30 |
| CY 64-20 | 15 | | 60 | 59 | 58 | 55 | 54 | 52 | 48 |
| CY 64-30-2 | 18.5 | | 83 | 81 | 76 | 71 | 68 | 63 | 54 |
| CY 64-30 | 22 | | 90 | 89 | 86 | 83 | 81 | 78 | 72 |
| CY 64-40-2 | 30 | | 113 | 110 | 105 | 98 | 95 | 89 | 78 |
| CY 64-40 | 30 | | 128 | 124 | 119 | 114 | 111 | 108 | 102 |
| CY 64-50-2 | 37 | | 143 | 140 | 133 | 126 | 122 | 115 | 102 |
| CY 64-50 | 37 | | 160 | 155 | 149 | 143 | 140 | 135 | 128 |
| CY 64-60-2 | 45 | | 173 | 170 | 162 | 153 | 149 | 141 | 126 |
| CY 64-60 | 45 | | 180 | 178 | 173 | 165 | 162 | 156 | 144 |
| CY 64-70-2 | 55 | | 203 | 199 | 191 | 181 | 176 | 167 | 150 |
| CY 64-70 | 55 | | 210 | 207 | 201 | 193 | 189 | 182 | 168 |
| CY 64-80-2 | 55 | | 233 | 229 | 220 | 208 | 203 | 193 | 174 |
| CY 64-80 | 55 | | 240 | 237 | 230 | 220 | 216 | 208 | 192 |

## 性能曲线

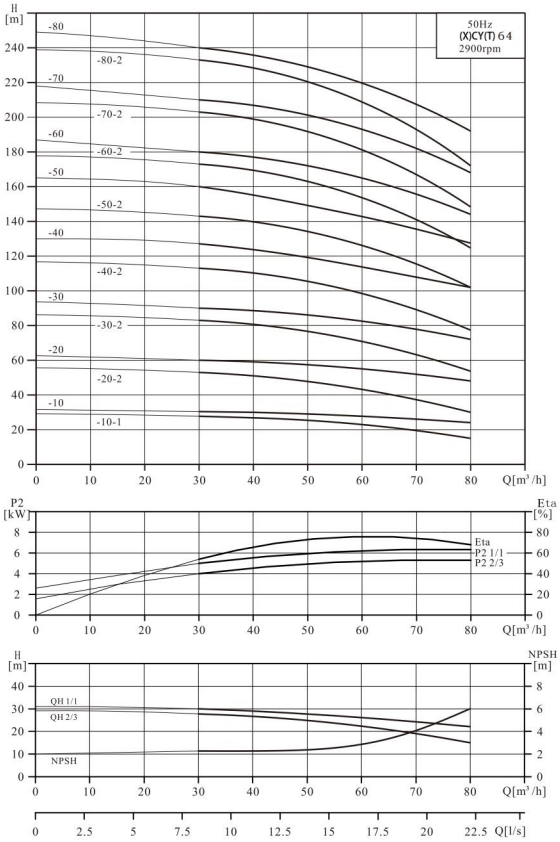

## 安装尺寸和产品重量

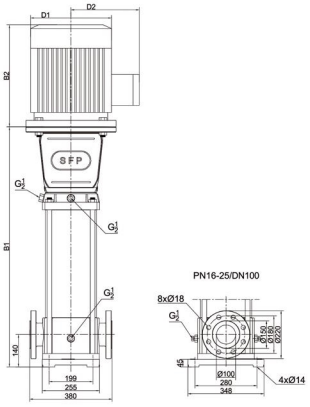


| 型号 | 尺寸（mm） | | | | | 重量（kg） |
|---|---|---|---|---|---|---|
| | B1 | B2 | B1+B2 | D1 | D2 | |
| CY 90-10-1 | 598 | 465 | 1063 | 260 | 210 | 125 |
| CY 90-10 | 628 | 610 | 1238 | 350 | 260 | 179 |
| CY 90-20-2 | 720 | 610 | 1330 | 350 | 260 | 189 |
| CY 90-20 | 720 | 640 | 1360 | 350 | 260 | 217 |
| CY 90-30-2 | 812 | 670 | 1482 | 360 | 285 | 248 |
| CY 90-30 | 812 | 715 | 1527 | 400 | 310 | 319 |
| CY 90-40-2 | 904 | 715 | 1619 | 400 | 310 | 322 |
| CY 90-40 | 904 | 715 | 1619 | 400 | 310 | 336 |
| CY 90-50-2 | 996 | 715 | 1711 | 400 | 310 | 339 |
| CY 90-50 | 996 | 740 | 1736 | 460 | 340 | 412 |
| CY 90-60-2 | 1118 | 740 | 1858 | 460 | 340 | 415 |
| CY 90-60 | 1118 | 820 | 1938 | 550 | 370 | 519 |
| CY 90-70-2 | 1210 | 820 | 2030 | 550 | 370 | 522 |

注：同规格CYT比CY重5.9KG

## 运行性能数据

| 型号 | 配用电机（kW） | Q（m³/h） | 50 | 60 | 70 | 80 | 90 | 100 | 110 |
|---|---|---|---|---|---|---|---|---|---|
| CY 90-10-1 | 7.5 | H（m） | 25 | 24 | 22 | 21 | 19 | 16 | 12 |
| CY 90-10 | 11 | | 29 | 28 | 27 | 26 | 24 | 22 | 20 |
| CY 90-20-2 | 15 | | 53 | 50 | 47 | 44 | 40 | 36 | 30 |
| CY 90-20 | 18.5 | | 58 | 56 | 55 | 51 | 48 | 44 | 39 |
| CY 90-30-2 | 22 | | 82 | 78 | 74 | 70 | 64 | 58 | 50 |
| CY 90-30 | 30 | | 87 | 84 | 82 | 77 | 72 | 66 | 59 |
| CY 90-40-2 | 30 | | 111 | 106 | 102 | 95 | 88 | 80 | 69 |
| CY 90-40 | 37 | | 116 | 112 | 109 | 103 | 96 | 88 | 79 |
| CY 90-50-2 | 37 | | 140 | 134 | 129 | 121 | 112 | 102 | 89 |
| CY 90-50 | 45 | | 145 | 140 | 137 | 128 | 120 | 110 | 98 |
| CY 90-60-2 | 45 | | 169 | 162 | 156 | 147 | 136 | 124 | 109 |
| CY 90-60 | 55 | | 174 | 168 | 164 | 154 | 144 | 132 | 118 |
| CY 90-70-2 | 55 | | 198 | 190 | 184 | 172 | 160 | 146 | 128 |

## 性能曲线

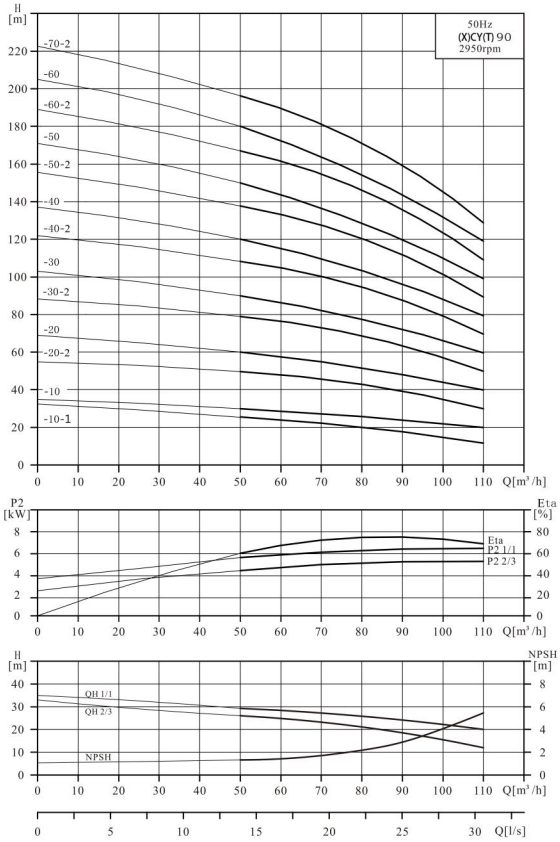

## 安装尺寸和产品重量

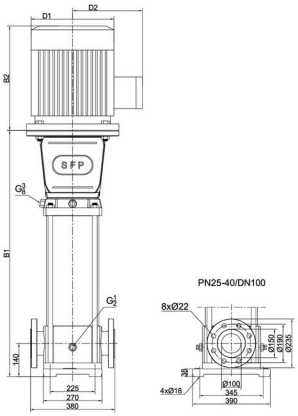


| 型号 | 尺寸（mm） | | | | | 重量（kg） |
|---|---|---|---|---|---|---|
| | B1 | B2 | B1+B2 | D1 | D2 | |
| CY100-10-1 | 592 | 465 | 1057 | 260 | 210 | 120 |
| CY100-10 | 592 | 465 | 1057 | 260 | 210 | 127 |
| CY100-20-2 | 797 | 610 | 1407 | 350 | 260 | 188 |
| CY100-20 | 797 | 610 | 1407 | 350 | 260 | 195 |
| CY100-30-2 | 902 | 640 | 1542 | 360 | 285 | 223 |
| CY100-30 | 902 | 670 | 1572 | 360 | 285 | 256 |
| CY100-40-2 | 1007 | 715 | 1722 | 400 | 310 | 332 |
| CY100-40 | 1007 | 715 | 1722 | 400 | 310 | 332 |
| CY100-50-2 | 1112 | 715 | 1827 | 400 | 310 | 351 |
| CY100-50 | 1112 | 715 | 1827 | 400 | 310 | 351 |
| CY100-60-2 | 1217 | 740 | 1957 | 460 | 340 | 431 |
| CY100-60 | 1217 | 740 | 1957 | 460 | 340 | 431 |
| CY100-70-2 | 1352 | 820 | 2172 | 550 | 370 | 540 |
| CY100-70 | 1352 | 820 | 2172 | 550 | 370 | 540 |
| CY100-80-2 | 1457 | 820 | 2277 | 550 | 370 | 545 |
| CY100-80 | 1457 | 870 | 2327 | 580 | 410 | 660 |
| CY100-90-2 | 1562 | 870 | 2432 | 580 | 410 | 665 |
| CY100-90 | 1562 | 870 | 2432 | 580 | 410 | 665 |
| CY100-100-2 | 1667 | 870 | 2537 | 580 | 410 | 671 |
| CY100-100 | 1667 | 870 | 2537 | 580 | 410 | 671 |

注：同规格CYT比CY重10KG

## 运行性能数据

| 型号 | 配用电机（kW） | Q（$m^3/h$） | 50 | 60 | 70 | 80 | 90 | 100 | 110 | 120 | 125 |
|---|---|---|---|---|---|---|---|---|---|---|---|
| CY100-10-1 | 5.5 | H（m） | 23 | 22 | 20 | 18 | 16 | 14 | 11 | 8 | 7 |
| CY100-10 | 7.5 | | 29 | 28 | 27 | 26 | 24 | 22 | 18 | 16 | 14 |
| CY100-20-2 | 11 | | 44 | 43 | 41 | 38 | 34 | 28 | 23 | 17 | 15 |
| CY100-20 | 15 | | 58 | 56 | 54 | 52 | 49 | 43 | 37 | 31 | 28 |
| CY100-30-2 | 18.5 | | 71 | 68 | 66 | 62 | 57 | 52 | 42 | 31 | 26 |
| CY100-30 | 22 | | 87 | 84 | 81 | 78 | 73 | 65 | 56 | 48 | 43 |
| CY100-40-2 | 30 | | 102 | 99 | 95 | 90 | 83 | 71 | 60 | 48 | 43 |
| CY100-40 | 30 | | 116 | 113 | 109 | 104 | 97 | 87 | 76 | 64 | 58 |
| CY100-50-2 | 37 | | 131 | 127 | 122 | 116 | 107 | 93 | 79 | 65 | 58 |
| CY100-50 | 37 | | 145 | 141 | 136 | 130 | 122 | 109 | 96 | 80 | 72 |
| CY100-60-2 | 45 | | 160 | 156 | 150 | 142 | 131 | 115 | 99 | 81 | 73 |
| CY100-60 | 45 | | 175 | 170 | 164 | 157 | 146 | 132 | 115 | 96 | 89 |
| CY100-70-2 | 55 | | 189 | 184 | 177 | 168 | 156 | 137 | 119 | 97 | 87 |
| CY100-70 | 55 | | 206 | 202 | 193 | 183 | 172 | 156 | 138 | 114 | 105 |
| CY100-80-2 | 55 | | 221 | 215 | 207 | 197 | 182 | 165 | 142 | 115 | 103 |
| CY100-80 | 75 | | 235 | 231 | 221 | 209 | 197 | 178 | 158 | 130 | 120 |
| CY100-90-2 | 75 | | 250 | 245 | 234 | 221 | 206 | 184 | 161 | 131 | 120 |
| CY100-90 | 75 | | 265 | 260 | 248 | 235 | 221 | 201 | 177 | 147 | 135 |
| CY100-100-2 | 75 | | 279 | 274 | 262 | 247 | 231 | 206 | 181 | 147 | 135 |
| CY100-100 | 75 | | 294 | 289 | 279 | 261 | 246 | 223 | 197 | 163 | 150 |

## 性能曲线

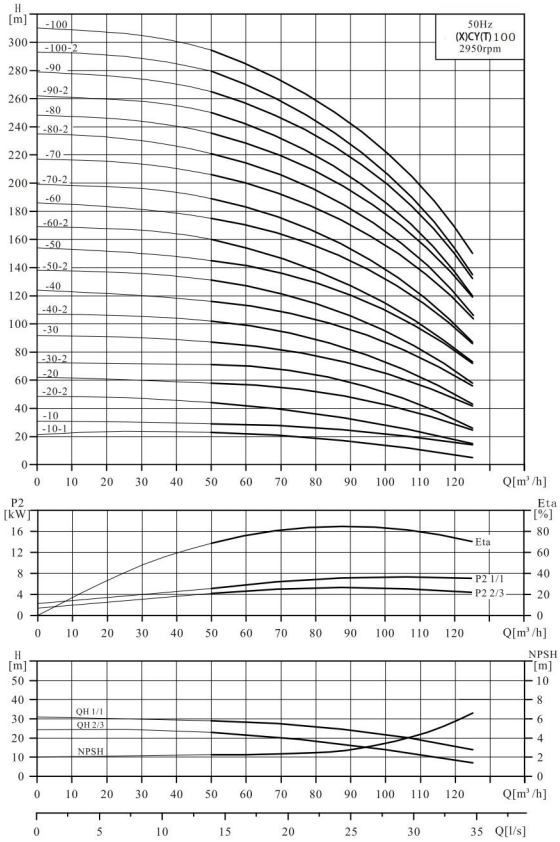

## 安装尺寸和产品重量

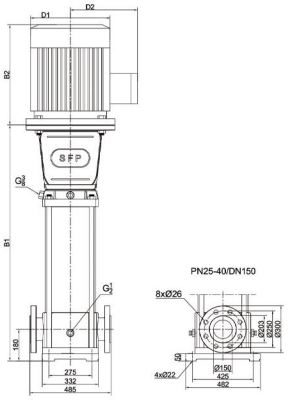


| 型号 | 尺寸（mm） | | | | | 重量（kg） |
|---|---|---|---|---|---|---|
| | B1 | B2 | B1+B2 | D1 | D2 | |
| CY 130-10 | 787 | 610 | 1397 | 350 | 260 | 222 |
| CY 130-20-2 | 909 | 610 | 1519 | 350 | 260 | 238 |
| CY 130-20-1 | 909 | 640 | 1549 | 360 | 285 | 260 |
| CY 130-20 | 909 | 670 | 1579 | 360 | 285 | 292 |
| CY 130-30-1 | 1031 | 715 | 1746 | 400 | 310 | 371 |
| CY 130-30 | 1031 | 715 | 1746 | 400 | 310 | 385 |
| CY 130-40-2 | 1153 | 715 | 1868 | 400 | 310 | 394 |
| CY 130-40 | 1153 | 740 | 1893 | 460 | 340 | 465 |
| CY 130-50 | 1305 | 820 | 2125 | 550 | 370 | 581 |
| CY 130-60 | 1427 | 870 | 2297 | 580 | 410 | 704 |
| CY 130-70 | 1549 | 870 | 2419 | 580 | 410 | 713 |
| CY 130-80 | 1671 | 920 | 2591 | 580 | 410 | 768 |
| CY 130-90-2 | 1793 | 920 | 2713 | 580 | 410 | 778 |
| CY 130-90 | 1793 | 1060 | 2853 | 660 | 550 | 1169 |
| CY 130-100 | 1915 | 1060 | 2975 | 660 | 550 | 1178 |

注：同规格CYT比CY重16.5KG

## 运行性能数据

| 型号 | 配用电机（kW） | Q（$m^3/h$） | 60 | 70 | 80 | 90 | 100 | 110 | 120 | 130 | 140 | 150 | 160 |
|---|---|---|---|---|---|---|---|---|---|---|---|---|---|
| CY 130-10 | 11 | H（m） | 32 | 31 | 30 | 29 | 28 | 27 | 25 | 23 | 22 | 20 | 17 |
| CY 130-20-2 | 15 | | 51 | 48 | 46 | 43 | 40 | 37 | 34 | 31 | 27 | 23 | 18 |
| CY 130-20-1 | 18.5 | | 54 | 52 | 51 | 50 | 49 | 47 | 45 | 40 | 35 | 31 | 27 |
| CY 130-20 | 22 | | 65 | 64 | 62 | 60 | 58 | 56 | 52 | 48 | 44 | 40 | 35 |
| CY 130-30-1 | 30 | | 89 | 87 | 85 | 82 | 78 | 74 | 70 | 64 | 58 | 51 | 44 |
| CY 130-30 | 37 | | 97 | 96 | 94 | 91 | 87 | 83 | 77 | 73 | 67 | 61 | 53 |
| CY 130-40-2 | 37 | | 114 | 111 | 108 | 104 | 98 | 94 | 89 | 81 | 74 | 64 | 55 |
| CY 130-40 | 45 | | 131 | 129 | 125 | 121 | 117 | 113 | 105 | 97 | 89 | 82 | 71 |
| CY 130-50 | 55 | | 164 | 162 | 158 | 152 | 147 | 142 | 133 | 124 | 114 | 103 | 91 |
| CY 130-60 | 75 | | 198 | 196 | 189 | 182 | 178 | 170 | 161 | 150 | 137 | 122 | 108 |
| CY 130-70 | 75 | | 231 | 227 | 222 | 218 | 209 | 199 | 187 | 174 | 159 | 144 | 126 |
| CY 130-80 | 90 | | 264 | 260 | 254 | 248 | 238 | 228 | 213 | 200 | 182 | 164 | 144 |
| CY 130-90-2 | 90 | | 279 | 274 | 269 | 261 | 250 | 239 | 224 | 208 | 188 | 168 | 146 |
| CY 130-90 | 110 | | 297 | 293 | 287 | 279 | 268 | 257 | 243 | 227 | 207 | 187 | 164 |
| CY 130-100 | 110 | | 331 | 325 | 318 | 311 | 298 | 284 | 270 | 250 | 230 | 207 | 182 |

## 性能曲线

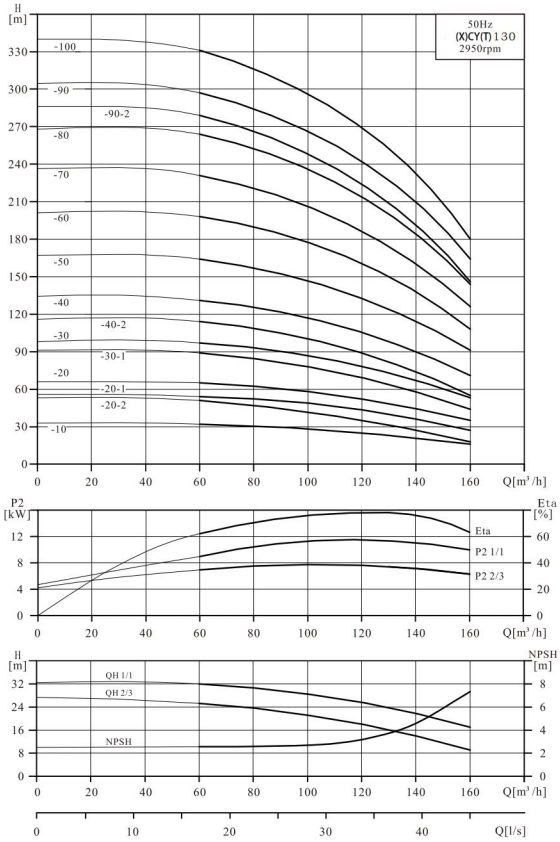

## 安装尺寸和产品重量

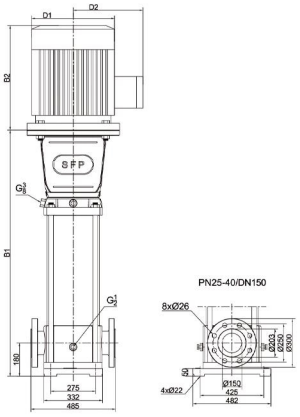


| 型号 | 尺寸（mm） | | | | | 重量（kg） |
|---|---|---|---|---|---|---|
| | B1 | B2 | B1+B2 | D1 | D2 | |
| CY 160-10-1 | 787 | 610 | 1397 | 350 | 260 | 222 |
| CY 160-10 | 787 | 610 | 1397 | 350 | 260 | 229 |
| CY 160-20-2 | 909 | 670 | 1579 | 360 | 285 | 292 |
| CY 160-20-1 | 909 | 715 | 1624 | 400 | 310 | 362 |
| CY 160-20 | 909 | 715 | 1624 | 400 | 310 | 362 |
| CY 160-30-2 | 1031 | 715 | 1746 | 400 | 310 | 385 |
| CY 160-30-1 | 1031 | 740 | 1771 | 460 | 340 | 457 |
| CY 160-30 | 1031 | 740 | 1771 | 460 | 340 | 457 |
| CY 160-40-2 | 1183 | 820 | 2003 | 550 | 370 | 577 |
| CY 160-40-1 | 1183 | 820 | 2003 | 550 | 370 | 577 |
| CY 160-40 | 1183 | 870 | 2053 | 580 | 410 | 691 |
| CY 160-50-2 | 1305 | 870 | 2175 | 580 | 410 | 696 |
| CY 160-50 | 1305 | 870 | 2175 | 580 | 410 | 696 |
| CY 160-60 | 1427 | 920 | 2347 | 580 | 410 | 752 |
| CY 160-70 | 1549 | 1060 | 2609 | 660 | 550 | 1152 |
| CY 160-80-2 | 1671 | 1060 | 2731 | 660 | 550 | 1161 |

注：同规格CYT比CY重16.5KG

## 运行性能数据

| 型号 | 配用电机（kW） | Q（$m^3/h$） | 80 | 90 | 100 | 110 | 120 | 130 | 140 | 150 | 160 | 170 | 180 | 190 | 200 |
|---|---|---|---|---|---|---|---|---|---|---|---|---|---|---|---|
| CY 160-10-1 | 11 | H（m） | 29 | 28 | 27 | 26 | 25 | 23 | 21 | 20 | 18 | 16 | 14 | 11 | 8 |
| CY 160-10 | 15 | | 35 | 34 | 33 | 32 | 31 | 30 | 29 | 28 | 27 | 24 | 21 | 19 | 16 |
| CY 160-20-2 | 22 | | 58 | 56 | 54 | 51 | 48 | 45 | 42 | 39 | 35 | 31 | 27 | 22 | 17 |
| CY 160-20-1 | 30 | | 64 | 62 | 60 | 58 | 56 | 53 | 50 | 48 | 45 | 40 | 35 | 30 | 24 |
| CY 160-20 | 30 | | 71 | 68 | 67 | 66 | 64 | 61 | 58 | 55 | 52 | 48 | 44 | 39 | 34 |
| CY 160-30-2 | 37 | | 93 | 91 | 89 | 85 | 81 | 77 | 72 | 67 | 61 | 55 | 49 | 43 | 37 |
| CY 160-30-1 | 45 | | 100 | 96 | 94 | 92 | 89 | 84 | 79 | 75 | 70 | 64 | 58 | 50 | 42 |
| CY 160-30 | 45 | | 107 | 103 | 101 | 99 | 96 | 93 | 90 | 85 | 79 | 73 | 66 | 58 | 50 |
| CY 160-40-2 | 55 | | 129 | 124 | 121 | 117 | 112 | 106 | 100 | 94 | 87 | 79 | 71 | 61 | 51 |
| CY 160-40-1 | 55 | | 136 | 133 | 130 | 126 | 122 | 117 | 112 | 105 | 98 | 90 | 81 | 70 | 60 |
| CY 160-40 | 75 | | 142 | 137 | 134 | 131 | 128 | 123 | 118 | 112 | 105 | 97 | 88 | 78 | 67 |
| CY 160-50-2 | 75 | | 166 | 163 | 159 | 154 | 148 | 142 | 135 | 127 | 118 | 108 | 96 | 83 | 70 |
| CY 160-50 | 75 | | 175 | 173 | 171 | 168 | 164 | 158 | 151 | 142 | 133 | 122 | 111 | 97 | 83 |
| CY 160-60 | 90 | | 212 | 209 | 205 | 201 | 196 | 190 | 181 | 171 | 159 | 147 | 133 | 115 | 98 |
| CY 160-70 | 110 | | 247 | 244 | 241 | 236 | 231 | 222 | 212 | 200 | 188 | 171 | 154 | 135 | 115 |
| CY 160-80-2 | 110 | | 272 | 267 | 262 | 256 | 249 | 238 | 226 | 213 | 198 | 180 | 161 | 141 | 120 |

## 性能曲线

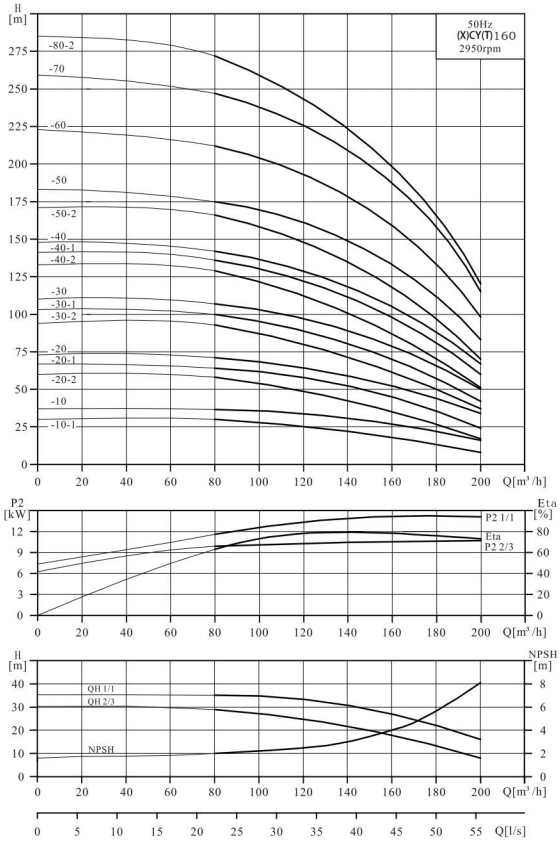

## 安装尺寸和产品重量

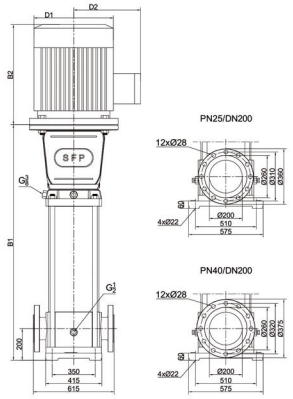


| 型号 | 尺寸（mm） | | | | | 重量（kg） |
|---|---|---|---|---|---|---|
| | B1 | B2 | B1+B2 | D1 | D2 | |
| CY 190-10-1A | 854 | 610 | 1464 | 350 | 260 | 290 |
| CY 190-10-1 | 854 | 640 | 1494 | 350 | 260 | 312 |
| CY 190-10 | 854 | 670 | 1524 | 360 | 285 | 344 |
| CY 190-20-2A | 986 | 715 | 1701 | 400 | 310 | 426 |
| CY 190-20-2 | 986 | 670 | 1656 | 400 | 310 | 440 |
| CY 190-20 | 1006 | 740 | 1746 | 460 | 340 | 510 |
| CY 190-30-3 | 1140 | 820 | 1960 | 550 | 370 | 633 |
| CY 190-30 | 1140 | 870 | 2010 | 580 | 410 | 747 |
| CY 190-40-3 | 1268 | 870 | 2138 | 580 | 410 | 759 |
| CY 190-40 | 1268 | 920 | 2188 | 580 | 410 | 805 |
| CY 190-50-3 | 1420 | 1060 | 2480 | 660 | 550 | 1212 |
| CY 190-50 | 1420 | 1060 | 2480 | 660 | 550 | 1212 |
| CY 190-60-3 | 1548 | 1225 | 2773 | 660 | 550 | 1260 |
| CY 190-60 | 1548 | 1225 | 2773 | 660 | 550 | 1260 |
| CY 190-70-3 | 1676 | 1225 | 2901 | 660 | 550 | 1333 |
| CY 190-70 | 1676 | 1225 | 2901 | 660 | 550 | 1333 |
| CY 190-80-3 | 1804 | 1380 | 3184 | 660 | 550 | 1441 |
| CY 190-80 | 1804 | 1380 | 3184 | 660 | 550 | 1441 |

注：同规格CYT比CY重28.7KG

## 运行性能数据

| 型号 | 配用电机（kW） | Q ($m^3$/h) | 90 | 120 | 140 | 160 | 180 | 190 | 200 | 220 | 240 |
|---|---|---|---|---|---|---|---|---|---|---|---|
| CY190-10-1A | 15 | H (m) | 30 | 29 | 28 | 26 | 24 | 22 | 20 | 17 | 14 |
| CY190-10-1 | 18.5 | | 38 | 36 | 35 | 33 | 29 | 27 | 25 | 21 | 17 |
| CY190-10 | 22 | | 40 | 38 | 37 | 36 | 34 | 33 | 31 | 28 | 24 |
| CY190-20-2A | 30 | | 61 | 59 | 56 | 53 | 48 | 44 | 41 | 34 | 28 |
| CY190-20-2 | 37 | | 75 | 72 | 69 | 65 | 59 | 55 | 51 | 42 | 34 |
| CY190-20 | 45 | | 83 | 81 | 79 | 76 | 70 | 67 | 63 | 55 | 47 |
| CY190-30-3 | 55 | | 113 | 109 | 104 | 98 | 88 | 82 | 76 | 64 | 51 |
| CY190-30 | 75 | | 124 | 121 | 118 | 114 | 105 | 100 | 95 | 82 | 71 |
| CY190-40-3 | 75 | | 154 | 149 | 143 | 136 | 123 | 115 | 108 | 91 | 75 |
| CY190-40 | 90 | | 165 | 161 | 157 | 152 | 140 | 133 | 127 | 109 | 95 |
| CY190-50-3 | 110 | | 196 | 189 | 183 | 174 | 158 | 149 | 139 | 118 | 98 |
| CY190-50 | 110 | | 207 | 202 | 197 | 190 | 175 | 167 | 158 | 137 | 118 |
| CY190-60-3 | 132 | | 237 | 230 | 222 | 212 | 193 | 182 | 171 | 146 | 122 |
| CY190-60 | 132 | | 248 | 242 | 236 | 228 | 210 | 200 | 190 | 164 | 142 |
| CY190-70-3 | 160 | | 278 | 270 | 261 | 250 | 228 | 215 | 203 | 173 | 146 |
| CY190-70 | 160 | | 289 | 282 | 275 | 266 | 245 | 233 | 222 | 191 | 166 |
| CY190-80-3 | 200 | | 320 | 310 | 301 | 288 | 263 | 249 | 234 | 200 | 169 |
| CY190-80 | 200 | | 331 | 323 | 315 | 304 | 280 | 267 | 253 | 219 | 189 |

## 性能曲线

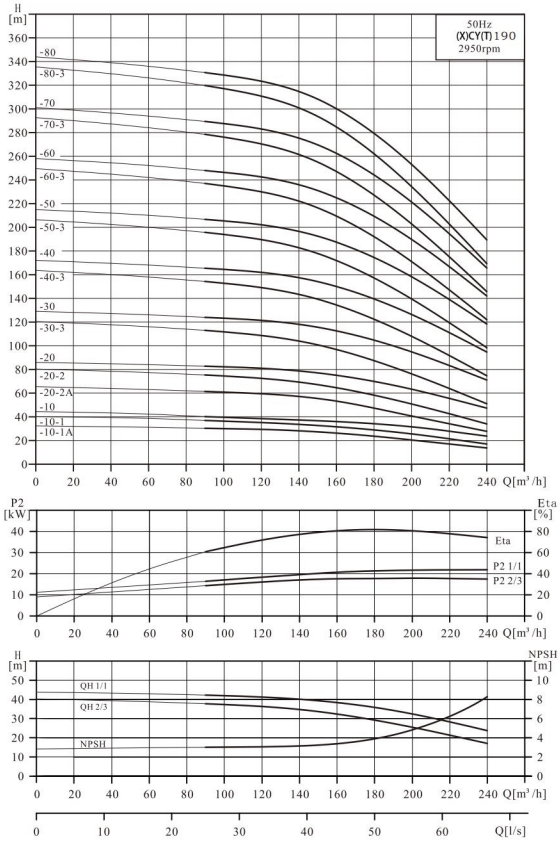

## 安装尺寸和产品重量

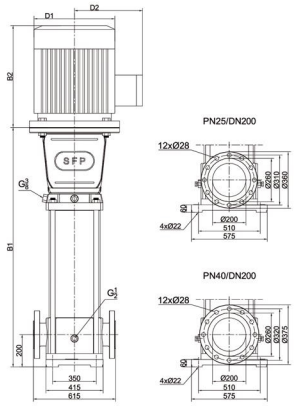


| 型号 | 尺寸（mm） | | | | | 重量（kg） |
|---|---|---|---|---|---|---|
| | B1 | B2 | B1+B2 | D1 | D2 | |
| CY 220-10-1A | 861 | 640 | 1501 | 350 | 260 | 313 |
| CY 220-10-1 | 861 | 670 | 1531 | 360 | 285 | 345 |
| CY 220-10 | 861 | 715 | 1576 | 400 | 310 | 429 |
| CY 220-20-2A | 989 | 715 | 1704 | 400 | 310 | 442 |
| CY 220-20-2 | 989 | 740 | 1729 | 460 | 340 | 511 |
| CY 220-20-1 | 1019 | 820 | 1839 | 550 | 370 | 521 |
| CY 220-20 | 1019 | 870 | 1889 | 580 | 410 | 735 |
| CY 220-30-2 | 1147 | 870 | 2017 | 580 | 410 | 748 |
| CY 220-30 | 1147 | 920 | 2067 | 580 | 410 | 794 |
| CY 220-40-2 | 1275 | 1060 | 2335 | 660 | 550 | 1201 |
| CY 220-40 | 1275 | 1225 | 2500 | 660 | 550 | 1236 |
| CY 220-50-2 | 1403 | 1225 | 2628 | 660 | 550 | 1249 |
| CY 220-50 | 1403 | 1225 | 2628 | 660 | 550 | 1308 |
| CY 220-60-3 | 1531 | 1225 | 2756 | 660 | 550 | 1322 |
| CY 220-60 | 1531 | 1380 | 2911 | 660 | 550 | 1417 |
| CY 220-70-2 | 1659 | 1380 | 3039 | 660 | 550 | 1430 |

注：同规格CYT比CY重28.7KG

## 运行性能数据

| 型号 | 配用电机（kW） | Q（m³/h） | 105 | 120 | 140 | 160 | 180 | 200 | 220 | 240 | 260 | 280 | 282 |
|---|---|---|---|---|---|---|---|---|---|---|---|---|---|
| CY 220-10-1A | 18.5 | H（m） | 33 | 31 | 30 | 28 | 26 | 24 | 22 | 18 | 15 | 13 | 11 |
| CY 220-10-1 | 22 | | 39 | 38 | 37 | 35 | 33 | 30 | 27 | 24 | 20 | 16 | 15 |
| CY 220-10 | 37 | | 51 | 50 | 49 | 48 | 46 | 43 | 40 | 37 | 33 | 29 | 28 |
| CY 220-20-2A | 37 | | 69 | 66 | 63 | 60 | 57 | 52 | 48 | 40 | 34 | 27 | 25 |
| CY 220-20-2 | 45 | | 78 | 77 | 74 | 70 | 66 | 60 | 54 | 47 | 40 | 32 | 31 |
| CY 220-20-1 | 55 | | 90 | 89 | 86 | 83 | 79 | 73 | 67 | 60 | 53 | 45 | 44 |
| CY 220-20 | 75 | | 102 | 101 | 98 | 95 | 91 | 87 | 80 | 73 | 66 | 58 | 57 |
| CY 220-30-2 | 75 | | 129 | 127 | 123 | 118 | 112 | 103 | 94 | 84 | 73 | 60 | 59 |
| CY 220-30 | 90 | | 153 | 151 | 147 | 143 | 137 | 130 | 120 | 110 | 99 | 87 | 85 |
| CY 220-40-2 | 110 | | 180 | 177 | 172 | 165 | 157 | 147 | 134 | 121 | 106 | 89 | 87 |
| CY 220-40 | 132 | | 204 | 201 | 196 | 191 | 183 | 173 | 160 | 147 | 132 | 116 | 113 |
| CY 220-50-2 | 132 | | 231 | 228 | 221 | 213 | 203 | 190 | 174 | 157 | 139 | 118 | 116 |
| CY 220-50 | 160 | | 255 | 252 | 245 | 238 | 228 | 217 | 200 | 183 | 165 | 145 | 142 |
| CY 220-60-3 | 160 | | 270 | 266 | 258 | 248 | 236 | 220 | 201 | 181 | 159 | 134 | 131 |
| CY 220-60 | 200 | | 306 | 302 | 294 | 286 | 274 | 260 | 240 | 220 | 198 | 174 | 170 |
| CY 220-70-2 | 200 | | 333 | 328 | 319 | 308 | 294 | 277 | 254 | 231 | 205 | 176 | 172 |

## 性能曲线

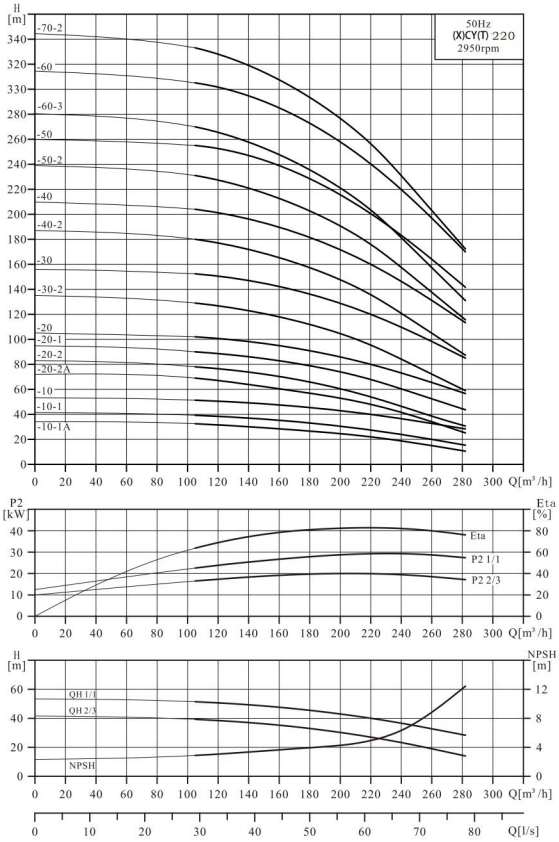

## 安装尺寸和产品重量

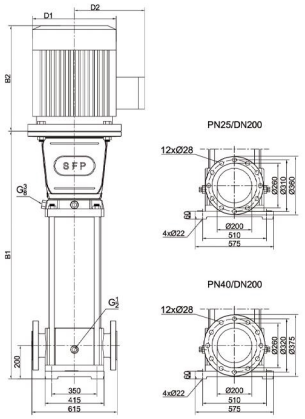


| 型号 | 尺寸（mm） | | | | | 重量（kg） |
|---|---|---|---|---|---|---|
| | B1 | B2 | B1+B2 | D1 | D2 | |
| CY 260-10-1 | 876 | 715 | 1591 | 400 | 310 | 433 |
| CY 260-10 | 876 | 740 | 1616 | 460 | 340 | 516 |
| CY 260-20-2 | 1039 | 820 | 1859 | 550 | 370 | 633 |
| CY 260-20 | 1039 | 870 | 1909 | 580 | 410 | 748 |
| CY 260-30-2 | 1172 | 920 | 2092 | 580 | 410 | 823 |
| CY 260-30 | 1172 | 1060 | 2232 | 660 | 550 | 1219 |
| CY 260-40-2 | 1305 | 1225 | 2530 | 660 | 550 | 1272 |
| CY 260-40 | 1305 | 1225 | 2530 | 660 | 550 | 1333 |
| CY 260-50-3 | 1438 | 1225 | 2663 | 660 | 550 | 1351 |
| CY 260-50 | 1438 | 1380 | 2818 | 660 | 550 | 1447 |
| CY 260-60-2 | 1571 | 1380 | 2951 | 660 | 550 | 1465 |

注：同规格CYT比CY重28.7KG

## 运行性能数据

| 型号 | 配用电机（kW） | Q（$m^3/h$） | 125 | 140 | 160 | 180 | 200 | 220 | 240 | 260 | 280 | 300 | 320 | 330 |
|---|---|---|---|---|---|---|---|---|---|---|---|---|---|---|
| CY 260-10-1 | 30 | H（m） | 42 | 41 | 40 | 38.5 | 37 | 34.5 | 32 | 29.5 | 26.5 | 23 | 19.5 | 17.5 |
| CY 260-10 | 45 | | 51 | 51 | 50 | 48.5 | 47 | 45 | 43 | 41 | 38 | 35 | 32 | 30.5 |
| CY 260-20-2 | 55 | | 84 | 82 | 80 | 77 | 74 | 69 | 64 | 59 | 53 | 46 | 39 | 35 |
| CY 260-20 | 75 | | 102 | 102 | 100 | 97 | 94 | 90 | 86 | 82 | 76 | 70 | 64 | 61 |
| CY 260-30-2 | 90 | | 135 | 133 | 130 | 125.5 | 121 | 114 | 107 | 100 | 91 | 81 | 71 | 65.5 |
| CY 260-30 | 110 | | 153 | 153 | 150 | 145.5 | 141 | 135 | 129 | 123 | 114 | 105 | 96 | 91.5 |
| CY 260-40-2 | 132 | | 186 | 184 | 180 | 174 | 168 | 159 | 150 | 141 | 129 | 116 | 103 | 96 |
| CY 260-40 | 160 | | 204 | 204 | 200 | 194 | 188 | 180 | 172 | 164 | 152 | 140 | 128 | 122 |
| CY 260-50-3 | 160 | | 228 | 225 | 220 | 212.5 | 205 | 193.5 | 182 | 170.5 | 155.5 | 139 | 122.5 | 113.5 |
| CY 260-50 | 200 | | 255 | 255 | 250 | 242.5 | 235 | 225 | 215 | 205 | 190 | 175 | 160 | 152.5 |
| CY 260-60-2 | 200 | | 285 | 283 | 278 | 271 | 262 | 249 | 236 | 223 | 205 | 186 | 167 | 157 |

## 性能曲线

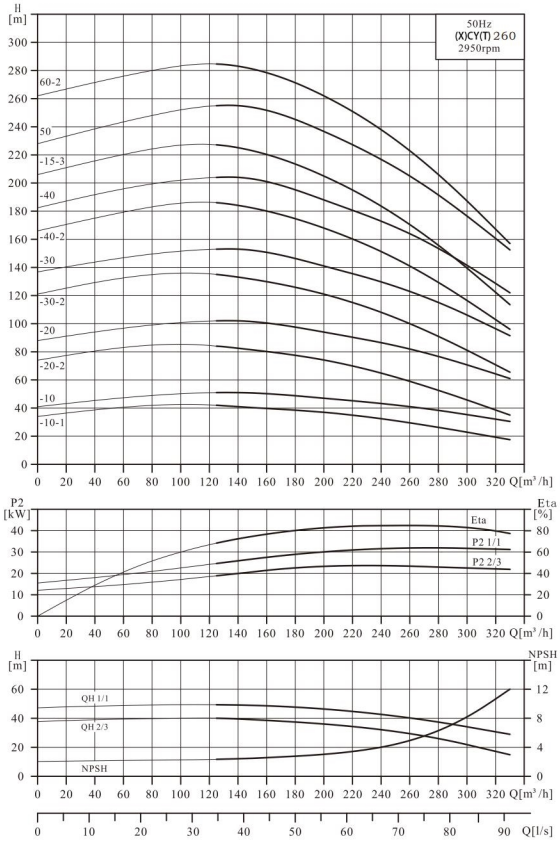

## 泵用液体推荐

不锈钢立式多级泵可输送稀薄、清洁、不含固体颗粒或纤维的非易燃易爆的介质，其中CY可输送具有轻度腐蚀性介质，CYT可输送非腐蚀性介质，详细可参考附录表格。表格中推荐了部分的液体配，有未详尽之处请再咨询我公司。表格中的内容仅供参考，在选择泵的实际过程中，还请注意液体的其他特性，如液体的密度、凝固点、粘性以及防爆、防护等级的要求，以及环境的压力和温度也需要考虑在内，并不能作为替代在特定的工作环境下的实际运用和测试。

## 液体推荐

| 输送液体 | 液体浓度温度 | CYT（铸铁） | | | CY（不锈钢） | | |
|---|---|---|---|---|---|---|---|
| | | 三元乙丙橡胶(EPDM) | 氟橡胶(VITON) | 丁腈橡胶(NBR) | 三元乙丙橡胶 (EPDM) | 氟橡胶(VITON) | 丁腈橡胶(NBR) |
| 醋酸 | 5%,20℃ | | | | √ | | |
| 苯甲酸 | 50%,20℃ | | | | | √ | |
| 氢氧化钙 | 20%,40℃ | | | | √ | | |
| 铬酸 | 1%,20℃ | | | | | | √ |
| 硫酸铜 | 10%,50℃ | | | | | | √ |
| 玉米油 | 100%,80℃ | | | | | √ | |
| 乙醇（酒精） | 100%,20℃ | | √ | | | | |
| 乙二醇 | 50%,50℃ | | | | √ | | |
| 丙三醇（甘油） | 50%,50℃ | | | | | | √ |
| 异丙醇 | 100%,20℃ | | | √ | | | |
| 乳酸 | 100%,20℃ | | | | | √ | |
| 甲醇（木精） | 100%,20℃ | | | √ | | | |
| 汽油 | 80℃ | | | | | | √ |
| 草酸 | 1%,20℃ | | | | √ | | |
| 磷酸 | 20%,20℃ | | | | √ | | |
| 碳酸钾 | 20%,50℃ | | | | | √ | |
| 高锰酸钾 | 5%,20℃ | | | | √ | | |
| 碳酸氢钠 | 10%,60℃ | | | | | √ | |
| 硝酸钠 | 10%,60℃ | | | | | √ | |
| 磷酸钠 | 10%,60℃ | | | | | √ | |
| 硫酸钠 | 10%,60℃ | | | | | √ | |
| 柠檬酸 | 20%,50℃ | | | | √ | | |
| 水扬酸 | 0.1%,20℃ | | | | √ | | |
| 氢氧化钠 | 20%,50℃ | √ | | | | | |
| 氨水 | 30%,80℃ | | | | √ | | |
| 醋酸钙 | 30%,50℃ | | | | | √ | |